- اذا حدث اي تعارض في تفسير هذا الكتيب واي اختلاف في الترجمة نفسها بأية لغة كانت، تكون النسخة الانكليزية هي السائدة.
- يحتفظ المصنع بحق تعديل التصميم واية مواصفات موجودة هنا في اي وقت من دون إشعار مسبق.

DAIKIN EUROPE N.V.
Zandvoordestraat 300, B-8400 Oostende,
Belgium

DAIKIN MCQUAY MIDDLE EAST FZE
P.O.Box 18674, Galleries 4, 11th Floor,
Downtown Jebel Ali, Dubai, UAE.

Importer for Turkey
DAIKIN ISITMA ve SOĞUTMA SISTEMLERI SAN TIC A.Ş.
Hürriyet Mahallesi Yakacık D-100 Kuzey Yanyol Caddesi
No:49/1-2 Kartal – İstanbul

DAIKIN INDUSTRIES, LTD.
Head office:
Umeda Center Bldg., 2-4-12, Nakazaki-Nishi,
Kita-ku, Osaka, 530-8323 Japan

Tokyo office:
JR Shinagawa East Bldg., 2-18-1, Konan,
Minato-ku, Tokyo, 108-0075 Japan
http://www.daikin.com/global/

مذكرة

عند عدم استخدام الوحدة لفترة طويلة من الزمن

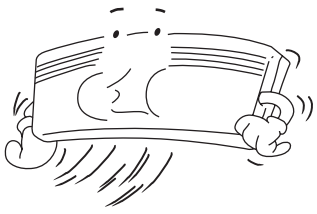	شغّل الوحدة لمدة ساعتين بواسطة التهيئة التالية. وضع التشغيل: تبريد درجة الحرارة: 30°C/ 86°F	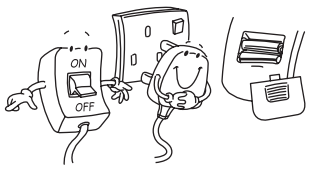	ارفع قابس التيار. اذا كنت تستخدم دائرة كهربائية مستقلة للوحدة، افصل الدائرة. ارفع البطاريات من موجه التحكم عن بعد.

دليل التحري عن الخلل واصلاحه

من اجل المعلومات حول قطع الاحتياط يرجى الاتصال بالوكيل المرخص. اذا لاحظت اي اختلال في عمل وحدة مكيفة الهواء، فوراً اوقف التزود بالتيار للوحدة. افحص الحالات والاسباب التالية لبعض التلميحات المفيدة لدليل التحري عن الخلل واصلاحه.

العيب	الاسباب/الفعل
1. لاتشتغل الضاغطة لمدة 3 دقائق بعد تشغيل مكيفة الهواء.	– الحماية مقابل الانطلاق المألوف للتشغيل. انتظر لمدة 3 الى 4 دقائق لكي تبدأ الضاغطة بالعمل.
2. لاتشتغل وحدة مكيفة الهواء.	– قصور في التيار، او الفاصمة بحاجة الى الاستبدال. – قابس التيار مفصول. – من المحتمل ضبط مؤقت التأخير بصورة خاطئة. – اذا استمر الاختلال بعد كل هذه التحقيقات، يرجى الاتصال بالشخص المختص بتركيب وحدة مكيفة الهواء.
3. انسياب الهواء منخفض جداً.	– اتساخ مرشح الهواء. – الأبواب او النوافذ مفتوحة. – يوجد عائق امام تفريغ وتصريف الهواء. – تنظيم درجة الحرارة ليس عالياً بدرجة كافية.
4. الهواء المفرغ المنساب يحتوي على رائحة كريهة.	– قد تكون الروائح بسبب السجائر، او ذرات الدخان، او العطور ...الخ، والتي قد تلتصق على الملف.
5. التكاثف على شبيكة الهواء الامامية للوحدة الداخلية.	– هذا بسبب رطوبة الهواء بعد فترة طويلة من الاستخدام. – درجة الحرارة المضبوطة منخفضة جداً، قم بزيادة تهيئة درجة الحرارة وشغّل الوحدة على المروحة بسرعة عالية.
6. يتدفق الماء من وحدة مكيفة الهواء.	– اوقف تشغيل الوحدة واتصل بالوكيل.

اذا استمر الاختلال، يرجى الاتصال بوكيلك المحلي/او بالشخص المختص بالصيانة.

التصليح والصيانة

اقسام الصيانة	اجراءات الصيانة	المدة
مرشح الهواء الداخلي	1. ازل اي غبار ملتصق بالمرشح باستعمال مكنسة كهربائية او نظفّه بماء دافيء قليلاً (اقل من° 40 مئوية) مع محلول تنظيف متعادل. 2. اشطف المرشح جيداً وجففه قبل اعادة وضعه في داخل الوحدة. 3. لاتستعمل الكازولين، او المواد الطيارة او الكيمياوية لتنظيف المرشح.	مرة واحدة كل اسبوعين على الاقل. زيادة التكرار عند الضرورة.
الوحدة الداخلية	1. نظّف اية اوساخ او غبار يوجد على الشبيكة او اللوحة بمسحه بقطعة قماش ناعمة منقوعة بماء دافيء قليلاً (اقل من° 40 مئوية) مع محلول تنظيف متعادل. 2. لاتستعمل الكازولين او المواد الطيارة او الكيمياوية لتنظيف الوحدة الداخلية.	مرة واحدة كل اسبوعين على الاقل. زيادة التكرار عند الضرورة.

⚠ تنبيه

- لاتشغّل اية اجهزة حرارية بالقرب من وحدة مكيفة الهواء. هذا سوف يؤدي الى اذابة اللوحة البلاستيكية او تشوهها كنتيجة للحرارة الشديدة.

1. افتح اللوحة الامامية.

- امسك اللوحة من التجاويف الموجودة على الوحدة الرئيسية (2 تجويف على الجانب الايسر والايمن) وارفع اللوحة حتى تتوقف.

2. انزع اللوحة الامامية.

- اثناء رفع اللوحة الامامية اكثر، ازلقها الى جهة اليمين واسحبها الى الجانب الامامي. يتم فصل العمود الدوار الايسر. ازلق العمود الدوار الايمن لجهة اليسار واسحبه لجهة الامام لنزعه.

3. ركب اللوحة الامامية.

- وازن العمود الدوار الايسر والايمن للوحة الامامية مع البروز وادفعهم للداخل.
- اغلق اللوحة الامامية بلطافة. (ادفع كلا الطرفين والمركز على اللوحة الامامية.)

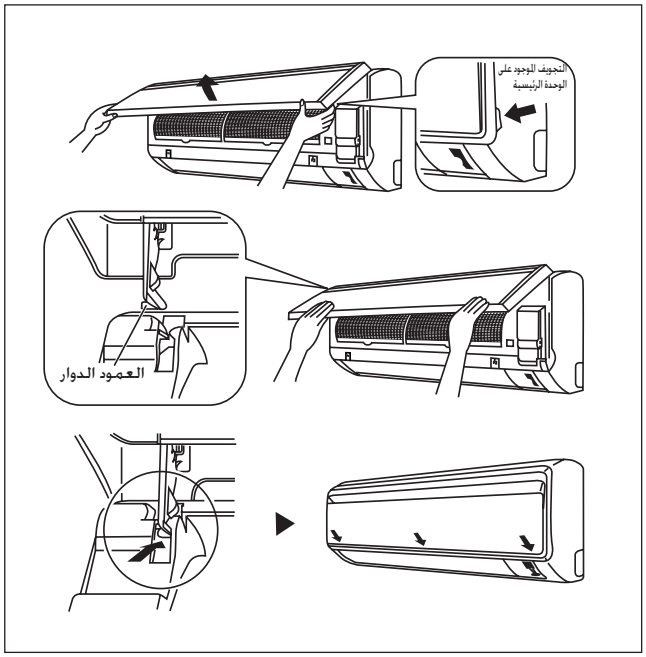

⚠ تنبيه

- لا تلمس الاجزاء المعدنية من الوحدة الداخلية. يمكن ان يسبب ذلك جروحات.
- عند نزع او تركيب اللوحة الامامية، ادعم اللوحة بصورة آمنة بواسطة اليد وذلك لمنع سقوط اللوحة.
- للتنظيف، لا تستعمل ماء ساخن بدرجة حرارة اكثر من 40 درجة مئوية، ولا تستعمل البنزين، والكاز والثنر، ولا تستعمل الزيوت المتطايرة، ومركبات التلميع، وفراشي الخدش، او مواد تنظيف الايدي.
- بعد التنظيف، تأكد من ان اللوحة الامامية مثبّتة بصورة آمنة.

مرشح الهواء

1. افتح اللوحة الامامية

- امسك اللوحة من التجاويف الموجودة على الوحدة الرئيسية (2 تجويف على الجانب الايسر والايمن) وارفع اللوحة حتى تتوقف.

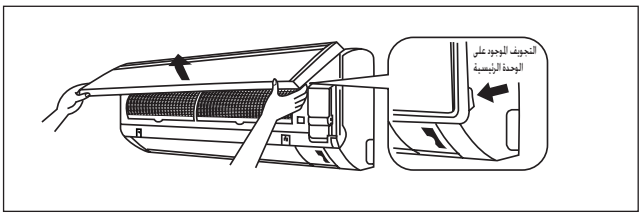

2. اسحب مرشحات الهواء للخارج.

- ادفع اللسان الموجود في مركز كل مرشح بصورة قليلة للاعلى، وبعد ذلك اسحبه للاسفل.

3. انزع المرشح الحيوي مع وظائف ازالة البكتيريا والفيروسات الساكنة.

- امسك الاجزاء المجوفة للاطار وفك المخالب الاربعة.

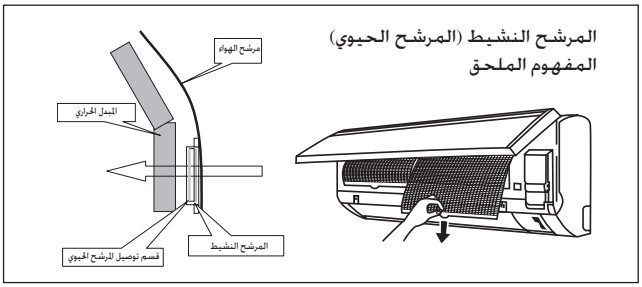

4. نظّف او بدل كل مرشح.

انظر الشكل.

- عند نفض الماء المتبقي على المرشح، لا تعصر المرشح.

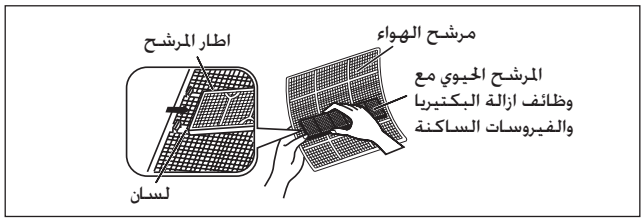

5. ضع مرشح الهواء والمرشح الحيوي مع وظائف ازالة البكتيريا والفيروسات الساكنة كما كانت واغلق اللوحة الامامية.

- ادخل مخالب المرشحات داخل شقوق اللوحة الامامية. اغلق اللوحة الامامية ببطئ وادفع اللوحة في الـ 3 نقاط (1 على كل جانب و 1 في المنتصف.)
- يمتلك مرشح الهواء والمرشح الحيوي مع وظائف ازالة البكتيريا والفيروسات الساكنة سكل متماثل في الاتجاه الافقي.

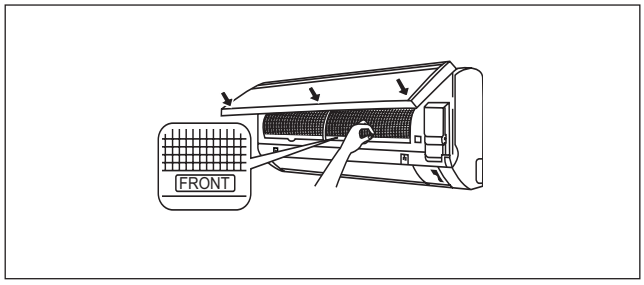

مدى التشغيل

الموديل : ATXN25/35LV1B
ARXN25/35LV1B

التبريد

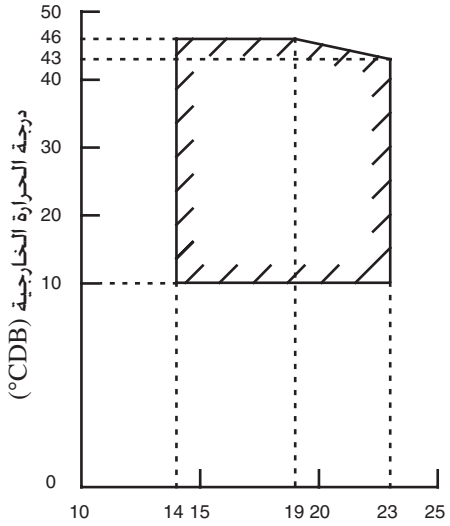

درجة الحرارة الداخلية درجة (°CWB)

التدفئة

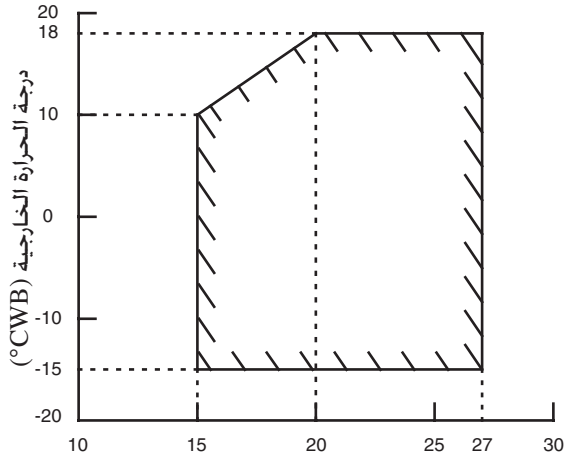

درجة الحرارة الداخلية (°CDB)

DB: بصيلة جافة WB: بصيلة رطبة

الموديل : ATXN50/60LV1B
ARXN50/60LV1B

التبريد

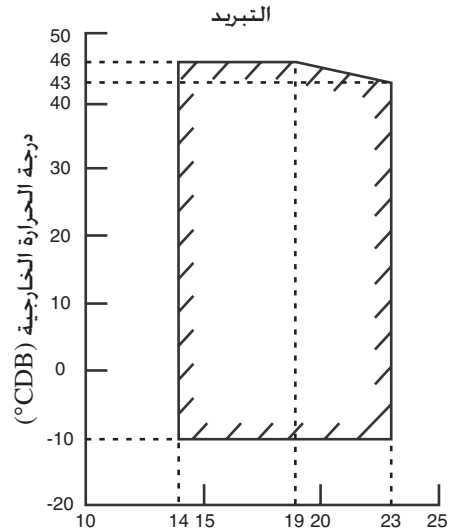

درجة الحرارة الداخلية درجة (°CWB)

التدفئة

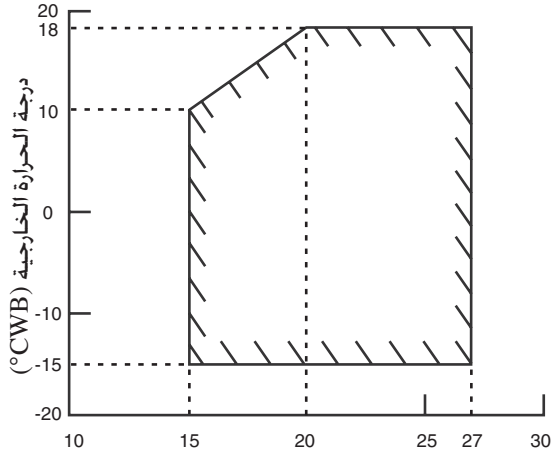

درجة الحرارة الداخلية (°CDB)

DB: بصيلة جافة WB: بصيلة رطبة

اضواء المؤشر

مستقبل اشارة IR

عندما يتم ارسال اشارة التحكم عن بعد تحت الحمراء، سوف يستجيب مستقبل الاشارة الموجود على الوحدة الداخلية كما هو مبيّن في الاسفل لتأكيد قبول ارسال الاشارة.

تشغيل ON الى ايقاف OFF	1 صوت بيب طويل
ايقاف OFF الى تشغيل ON ضج للاسفل/تشغيل قوة التبريد	2 صوت بيب قصير
اخرى	1 صوت بيب قصير

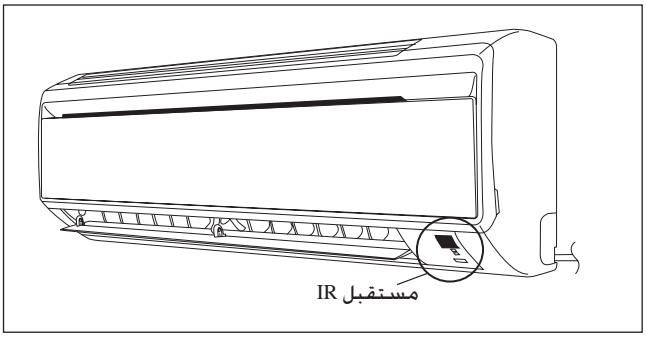

وحدة التبريد/وحدة ضخ التدفئة

يعرض الجدول اضواء مؤشر LED لوحدة مكيفة الهواء تحت حالات التشغيل العادي والخاطيء.

توجد اضواء المؤشر LED على جانب وحدة مكيف الهواء.

ان وحدة ضخ التدفئة مجهزة بمتحسس للوضع "التلقائي" الذي يوفر درجة حرارة معقولة للغرفة بواسطة التحويل التلقائي لوضع "التبريد" او "التدفئة" وفقاً الى درجة الحرارة المضبوطة من قبل المستخدم.

اضواء مؤشر LED لوحدة التبريد/وحدة ضخ التدفئة

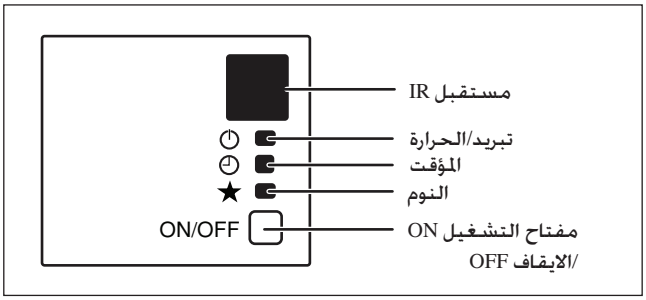

اضواء مؤشر LED: حالات التشغيل العادي والخاطيء لوحدة التبريد / وحدة ضخ التدفئة

★	تبريد/تدفئة (اخضر/ احمر)	◷	العملية
	○ اخضر		وضع التبريد
	○ احمر		وضع الحرارة.
	○ احمر		الوضع التلقائي في عملية التدفئة
	○ اخضر		الوضع التلقائي في عملية التبريد
	○	○	تشغيل المؤقت
○	○		تشغيل وضع النوم
	○		تشغيل الوضع المروحة
	○ اخضر		تشغيل الوضع الجاف
	◑ احمر		عملية ازالة الصقيع
	◑ اخضر		خطأ الوحدة

○ ON ◑ تومض

تحذيرات خصوصية عند التعامل مع الوحدة R410A

ان R410A هي مادة تبريد HFC جديدة التي لاتسبب ضرر لطبقة الاوزون. ان ضغط التشغيل لمادة التبريد هذه هو 1.6 اعلى من مادة التبريد التقليدية (R22)، لهذا يعتبر التركيب/الصيانة الصحيحة امراً اساسياً.

- مطلقاً لاتستعمل مادة تبريد اخرى غير R410A في مكيفة الهواء المصممة للتشغيل مع مادة R410A.
- يستخدم زيت POE أو PVE لتزييت ضاغطة R410A، والذي يختلق عن الزيت المعدني المستخدم ضاغطة R22. أثناء النصب أو الصيانة، يجب اتخاذ حيطة أكثر لعدم تعرض نظام R410A للهواء الرطب لفترة طويلة من الزمن. يمكن أن يمتص زيت POE أو PVE المتبقي في الأنابيب والمكونات الرطوبة من الهواء.
- لتفادي الشحن الخاطيء، فأن قطر منفذ الصيانة الموجود على صمام التوسيع يختلف عن ذلك المخصص لمادة R22.
- استعمل ادوات ومواد مقتصرة لمادة R410A. ان الادوات المخصة لمادة R410A على وجه الخصوص هي صمام متشعب المسالك، خرطوم الشحن، مقياس الضغط، مكشاف تسرب الغاز، عُدة توسيع، مفتاح عزم التدوير مضخة مفرغة هواء واسطوانة مادة التبريد.
- بما أن مكيفة هواء R410A تتعرض لضغط اعلى من وحدات R22، فمن الواجب اختيار انابيب نحاسية بشكل صحيح. لاتستعمل مطلقاً انابيب نحاسية سُمكها اقل من 0.8 مم حتى لو كانت متوفرة في الاسواق.
- اذا حدث تسرب لغاز التبريد اثناء التركيب/الصيانة، تأكد من التهوية بشكل كامل. اذا حدث تماس لغاز التبريد مع النار، سوف يؤدي الى انطلاق غاز سام.
- عند تركيب او نزع مكيفة الهواء، لاتسمح ببقاء الهواء او الرطوبة في دورة مادة التبريد.

التفريغ والشحن

يعتبر التفريغ ضرورياً لازالة الرطوبة والهواء من النظام.

تفريغ الأنابيب والوحدة الداخلية

باستثناء الوحدة الخارجية التي تم شحنها مسبقاً بمادة التبريد، يجب تطهير الوحدة الداخلية وانابيب التوصيل من الهواء لأن الهواء يحتوي على رطوبة تبقى اثناء دورة التبريد مما يسبب خلل في عمل الضاغطة.

- ارفع الاغطية من الصمام ومنفذ الصيانة.
- اوصل مركز مقياس الشحن بمضخة التفريغ.
- اوصل مقياس الشحن بمنفذ الصيانة للصمام الثلاثي.
- شغّل مضخة التفريغ. يكون التفريغ لمدة 30 دقيقة تقريباً. تختلف مدة التفريغ باختلاف سعة مضخة التفريغ. تأكد من انتقال أبرة مقياس الشحن باتجاه 760mmHg-.

تنبيه

- اذا لم تنتقل ابرة المقياس نحو 760mmHg-، كن متأكداً من فحص تسرب الغاز (استعمل مكشاف مادة التبريد) عند نوع التوصيل المتسع للوحدة الداخلية والخارجية وقم بتصليح التسرب قبل الانتقال الى الخطوة التالية.
- اغلق الصمام لمقياس التغيير واوقف مضخة التفريغ.
- على الوحدة الخارجية، افتح صمام الامتصاص (3 اتجاهات) وصمام السائل (2 اتجاه) (عكس اتجاه عقارب الساعة) بواسطة مفتاح 4 مم للمسمار السداسي.

عملية الشحن

يجب ان تنجز هذه العملية باستعمال اسطوانة الغاز وآلة ميزان دقيقة. تتم تعبئة الشحن الاضافي الى اعلى مستوى في الوحدة الخارجية باستعمال صمام الامتصاص من خلال منفذ الصيانة.

- ارفع غطاء منفذ الصيانة.
- اوصل جانب الضغط المنخفض لمقياس الشحن بمركز منفذ الامتصاص لصهريج الاسطوانة واغلق جهة الضغط العالي للمقياس. اطرد الهواء من انبوب الصيانة.
- شغّل وحدة مكيفة الهواء.
- افتح اسطوانة الغاز وصمام الضغط المنخفض للشحن.
- عند ضخ كمية مادة التبريد المطلوبة الى الوحدة، اغلق صمام الضغط المنخفض واسطوانة الغاز.
- افصل انبوب الصيانة من منفذ الصيانة. اعد غطاء منفذ الصيانة.

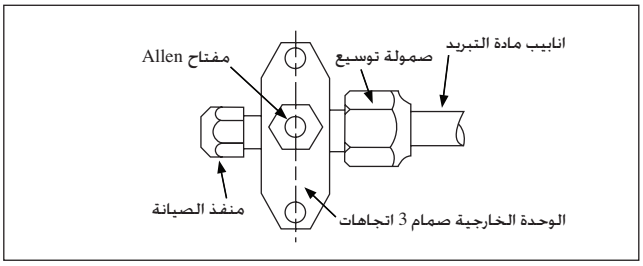

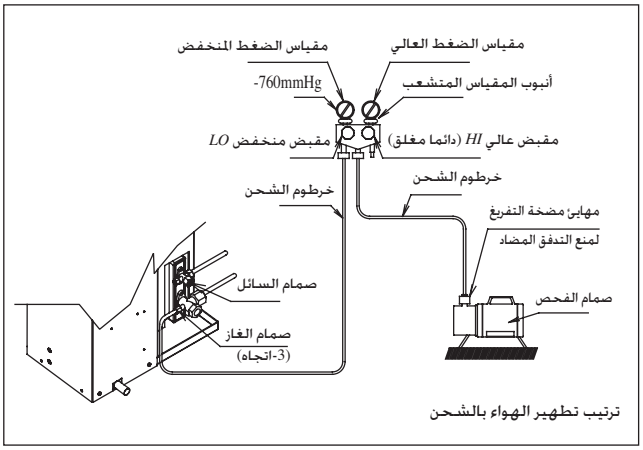

ترتيب تطهير الهواء بالشحن

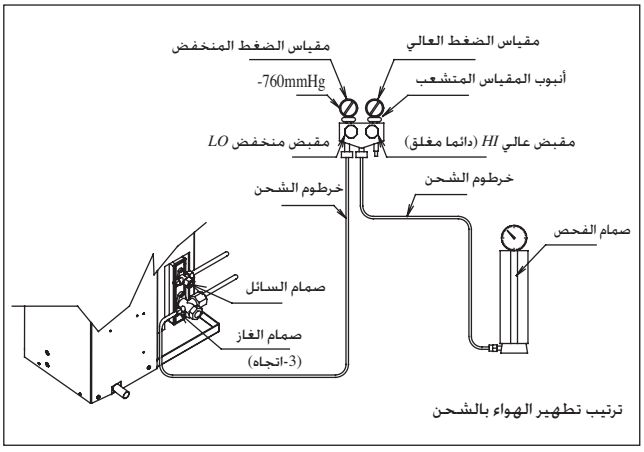

ترتيب تطهير الهواء بالشحن

توصيل الاسلاك الكهربائية

هام: * ان الارقام الموجودة في الجدول هي لغرض الاطلاع فقط. يجب فحصها واختيارها بحيث تتوافق مع الشفرات المحلية المألوفة. هذه ايضاً عرضةً لنوع النصب واستعمال الموصلات.

** يجب فحص مدى الفولطية المناسب مع معطيات العلامة الموجودة على الوحدة.

الموديل		ATXN25/35LV1B ARXN25/35LV1B	ATXN50/60LV1B ARXN50/60LV1B
مدى الفولطية**		220V-240V/1Ph/50Hz + ⏚	
حجم كابل التزود بالتيار* عدد الموصلات	مم²	1.5 3	1.5 3
حجم كابل الربط* عدد الموصلات	مم²	1.5 4	1.5 4
الفاصمة الموصى بها	A	15	20

* إذا كان طول الكابل يزيد عن مترين. فاستخدم كابل بحجم أكبر.

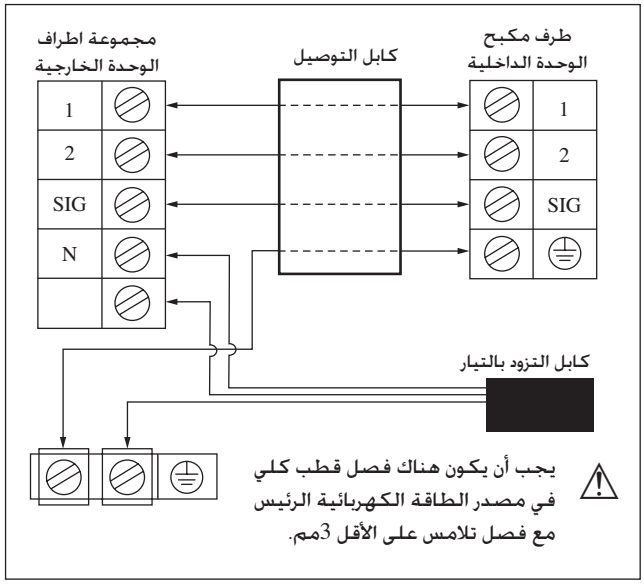

- يجب توصيل كافة الاسلاك باحكام.
- تأكد من أن كافة الأسلاك تكون غير ملامسة لأنابيب المبرد، أو الضاغط أو أية أجزاء متحركة.
- يجب تثبيت سلك التوصيل بين الوحدة الخارجية والوحدة الداخلية بواسطة أدوات تثبيت الأسلاك المرفقة.
- يجب ان يساوي كبل التزود بالتيار الى H07RN-F والذي يتطلب الحد الادنى.
- تأكد من عدم وجود أي ضغط خارجي على أطراف الموصلات والأسلاك.
- تأكد من تثبيت كافة الأغطية بشكل صحيح لتجنب وجود أي فجوات.
- استعمل طرف توصيل شكل مدوّر - مثني من اجل توصيل الأسلاك مع بلوك توصيل مصدر الطاقة الكهربائية. اوصل الأسلاك حسب تطابق العلامة الموجودة على بلوك التوصيل. (ارجع إلى مخطط الأسلاك الموجود على الوحدة).

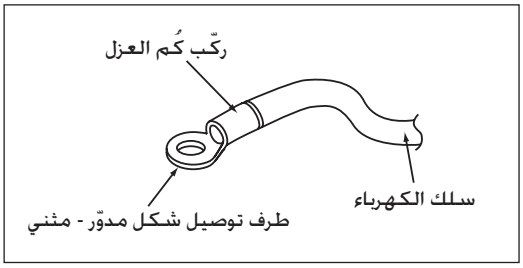

- استخدم المفك المناسب لربط مسامير الوحدات الطرفية. يمكن أن يتسبب المفك غير المناسب في إتلاف رأس المسمار.
- قد يتسبب الربط الشديد في إتلاف مسامير الوحدات.
- لا تقم بتوصيل سلك من مقياس مختلف بنفس الوحدة.
- حافظ على الأسلاك بطريقة منظمة. كما يجب أن تتأكد من عدم إعاقة الأسلاك للأجزاء الأخرى وغطاء صندوق الوحدة.



انجاز شبكة الانابيب و التوسيع التقني

- لا تستعمل أنابيب نحاسية ملوثة أو متضررة. إذا تم فتح أية أنابيب، أو المبخر أو المكثف لمدة 15 ثانية أو أكثر، فانه يجب تفريغ النظام. عادة، لا تنزع البلاستك، القوابس المطاطية والصمولات النحاسية من الصمامات، والتجهيزات، والأنابيب والملفات حتى تصبح جاهزة لتوصيل خط الامتصاص أو السائل على الصمامات أو التجهيزات.
- اذا تطلبت اي اعمال لحم بالنحاس، تأكد من مرور غاز النتروجين من خلال الملف والمفاصل اثناء انجاز اعمال اللحم بالنحاس. هذا سوف يزيل السخام المتكون على الجدارن الداخلية للأنابيب النحاسية.
- اقطع الانبوب مرحلة بعد مرحلة، بحيث يتقدم نصل قاطعة الانبوب ببطء. تسبب القوة الزائدة والقطع العميق الى تشوه اكثر للانبوب ممايؤدي الى حافات خشنة اضافية. انظر الشكل I.
- ازل الحافات الخشنة من النهايات المقطوعة للانابيب بواسطة المزيل كما هو موضح في الشكل II. هذا لتجنب عدم الانتظام على اوجه التوسيع والتي تسبب تسرب الغاز. امسك نهاية الانبوب نحو الاسفل لمنع دخول الشظايا المعدنية الى داخل الانبوب.
- ادخل موسع الصمولات ثبّته على الاقسام الموصلة للوحدتين الداخلية والخارجية على الانابيب النحاسية.
- يتم تحديد الطول الصحيح للأنبوب البارز من السطح العلوي من زهرة الطرق بواسطة أداة التوسيع. ارجع إلى الشكل III.
- ثبّت الأنبوب بشكل محكم على زهرة الطرق. وازن كلا من مركزي زهرة الطرق وسنبك التوسيع وبعد ذلك شدّ سنبك التوسيع بصورة كاملة.
- توصيل أنبوب المبرّد معزول بخلية مغلقة من البولي يورثين.

توصيل الانابيب الى الوحدات

- قم بمحاذاة مركز الانابيب واحكم ضبط صمولة الاتساع بصورة كافية بواسطة الاصابع. ارجع إلى الشكل IV.
- اخيراً، احكم ضبط صمولة الاتساع بواسطة عزم التدوير الى ان تسمع طقطقة التدوير.
- عند احكام شد صمولة التوسيع بواسطة مفتاح عزم التدوير، تأكد من اتجاه احكام الشد يتبع السهم المبين على المفتاح.
- توصيل أنبوب المبرّد معزول بخلية مغلقة من البولي يورثين.

حجم الانبوب، مم (بوصة)	عزم التدوير، Nm / (ft-lb)
6.35 (1/4")	18 (13.3)
9.52 (3/8")	42 (31.0)
12.70 (1/2")	55 (40.6)
15.88 (5/8")	65 (48.0)
19.05 (3/4")	78 (57.6)

الشكل I

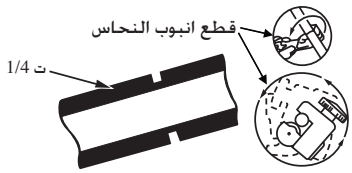

الشكل II

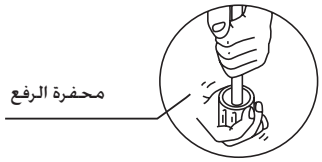

الشكل III

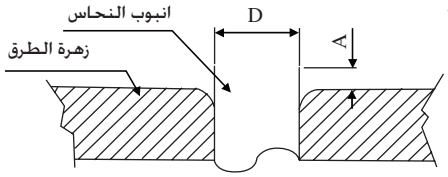

Ø انبوب بنصف قطر، D		A (مم)	
بوصة	مم	الامبراطوري (نوع صمولة - مجنحة)	الثابت (نوع فاصل)
1/4"	6.35	1.3	0.7
3/8"	9.52	1.6	1.0
1/2"	12.70	1.9	1.3
5/8"	15.88	2.2	1.7
3/4"	19.05	2.5	2.0

الشكل IV

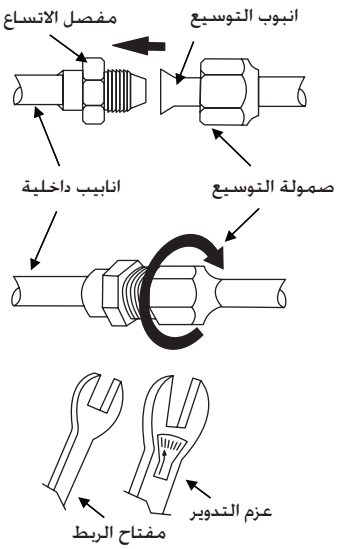

أنابيب التبريد

الأنابيب المدة المسموح به

عندما يكون الانبوب طويلاً جداً، سوف تقل السعة والاعتمادية كليهما. بسبب زيادة عدد الانحناءات، وزيادة نظام مقاومة الانابيب لتدفق مادة التبريد. وبالتالي تنخفض سعة التبريد. كنتيجة لذلك، تتأثر اعتمادية الضاغطة. دائماً اختر اقصر مسار واتبع التوصيات المدونة ادناه:

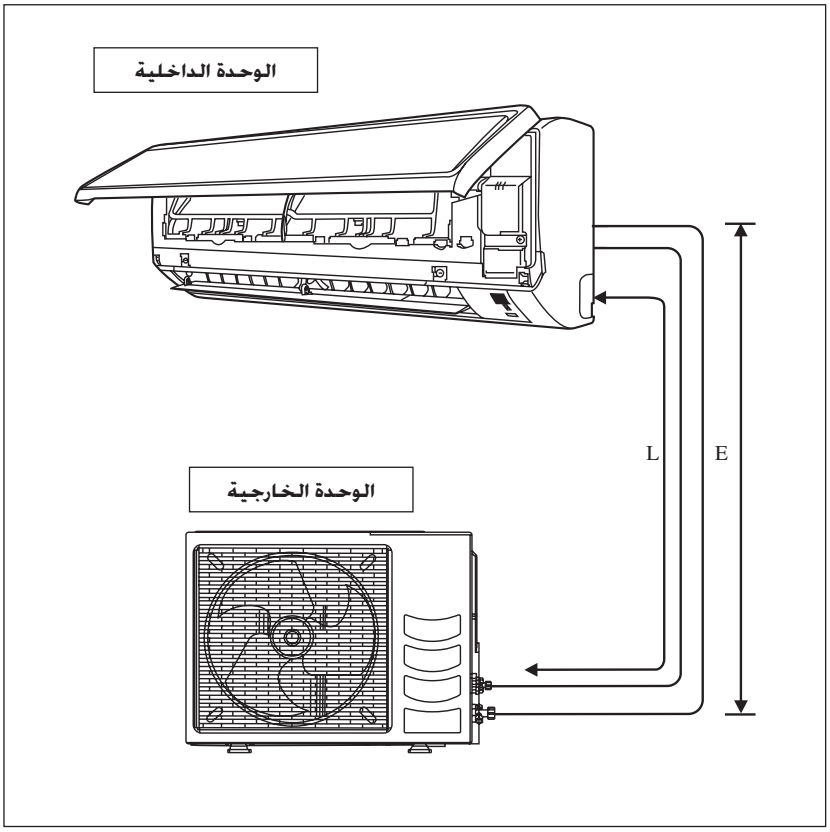

الموديل	ATXN25LV1B	ATXN35LV1B	ATXN50LV1B	ATXN60LV1B
الطول الادنى المسموح به (الطول L)، م	3		3	
الطول الاقصى المسموح به (الطول L)، م	20		30	
الارتفاع الاقصى المسموح به (الارتفاع E)، م	10		10	
حجم أنبوب الغاز، مم/(بوصة)	9.52 (3/8")		12.70 (1/2")	15.88 (5/8")
حجم أنبوب السائل، مم/(بوصة)	6.35 (1/4")		6.35 (1/4")	

* تأكد من اضافة كمية مادة التبريد الاضافية الصحيحة. يمكن ان ينتج عن عدم اضافة كمية مادة التبريد الاضافية الصحيحة نقص في التأدية.

تعليق: ان مادة التبريد المشحونة مسبقاً في الوحدة الخارجية هي لأنابيب طولها 7.5م.

الشحن الاضافي

ان مادة تبريد الوحدة الخارجية مشحونة مسبقاً. اذا كان طول الانابيب اقل من 7.5م، اذن لاحاجة لشحن اضافي بعد التفريغ. اذا كان طول الأنابيب أكثر من 7.5م، استعمل صمام الشحن الإضافي كما هو مبين في الجدول.

شحن مادة التبريد الاضافية [غم] لكل 1م اضافي كما هو مبيّن في الجدول

الداخلية	ATXN25LV1B	ATXN35LV1B	ATXN50LV1B	ATXN60LV1B
الخارجية	ARXN25LV1B	ARXN35LV1B	ARXN50LV1B	ARXN60LV1B
الشحن الاضافي [غم/م]	20	20	20	20

مثال:

الموديلات ATXN25LV1B & ARXN25LV1B بطول انابيب 12م. يكون طول الانابيب الاضافي 4.5م لهذا،

الشحن الاضافي = 4.5[م] x 20[غم/م]

= 90.0[غم]

لوحة تثبيت التركيب

تأكد من القوة الكافية للجدار بحيث يتحمل وزن الوحدة. بطريقة اخرى، من الضروري تقوية الجدار بواسطة اللوحات، او الدعامات أو القوائم.
استخدم مقياس المستوى للتثبيت الأفقي. وقم بتثبيتها بواسطة 5 مسامير مناسبة للوحدة ATXN25/35LV1B و 7 مسامير مناسبة للوحدة ATXN50/60LV1B.
في حالة سحب الانابيب الخلفية للخارج، اثقب فتحة بنصف قطر 65مم بواسطة مثقاب مخروطي. برفق اخفضه على الجدار الخارجي (انظر الشكل).

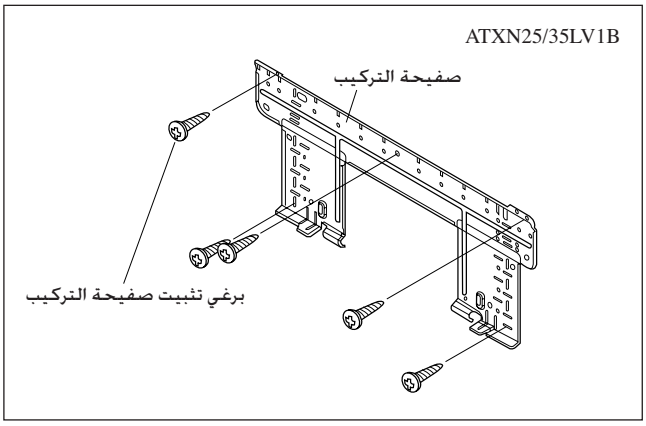

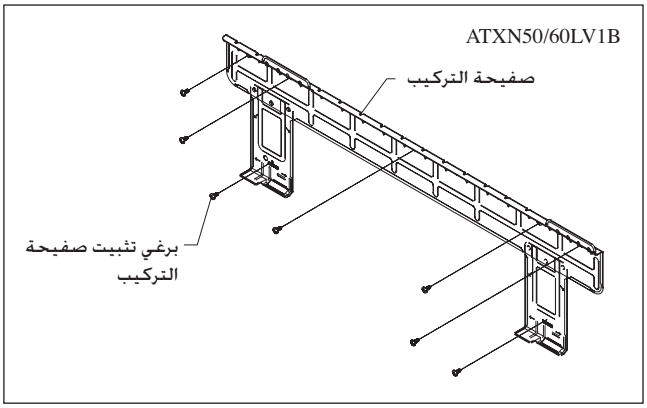

نقاط احتجاز صفيحة التركيب الموصى بها والابعاد

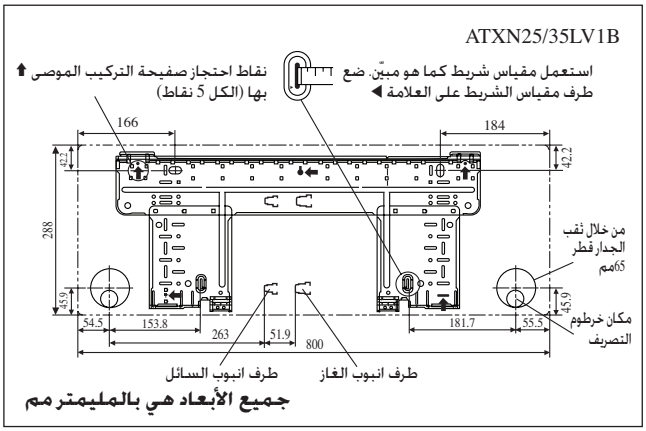

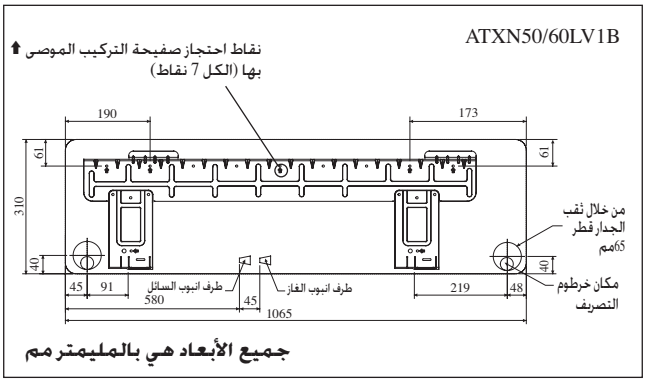

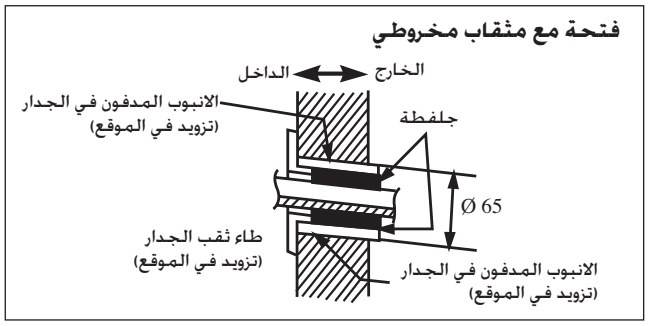

تثبيت الوحدة على لوحة التركيب

ثبّت الوحدة الداخلية على القسم العلوي للوحة التركيب (اربط الكلّابين في اعلى مؤخرة الوحدة الداخلية مع الحافة العلوية للوحة التركيب).
تأكد من تثبيت الكلّابين بصورة صحيحة على لوحة التركيب بواسطة تحريكهما لليسار ولليمين.

كيفية تركيب الوحدة الداخلية

علّق مخالب الاطار السفلية على صفيحة التركيب.

كيفية نزع الوحدة الداخلية

ادفع المنطقة المؤشرة (في القسم السفلي من الشبكة الامامية) لتحرير المخالب.

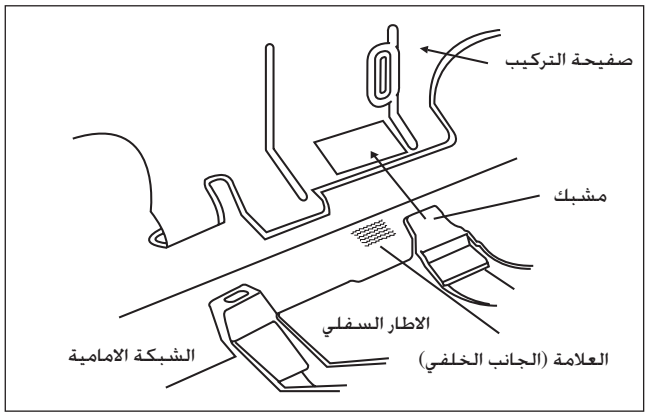

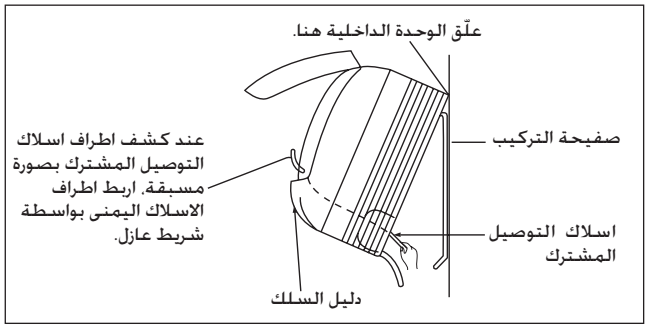

أنابيب تصريف الماء

يجب ان تكون انابيب التصريف الداخلية بشكل المنحني النازل للتصريف السهل. تجنب الأوضاع التي يحتمل فيها تسرب الماء.

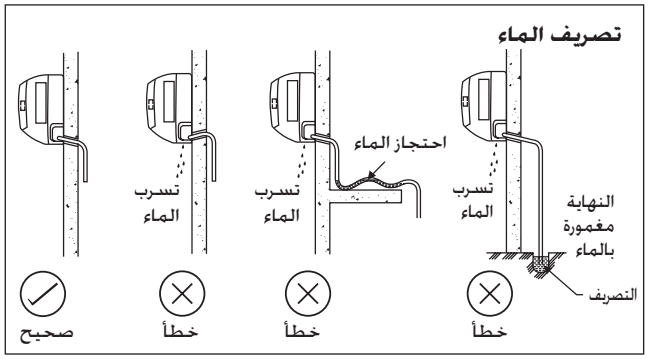

⚠ تنبيه

- لا تركّب الوحدة على ارتفاع أكثر من 2000م لكلا من الداخل والخارج.

تركيب الوحدة الداخلية

يجب تركيب الوحدة الداخلية بمثل هذه الطريقة لمنع قصر الدائرة للهواء المفرغ البارد مع الهواء الحار الر الراجع. يرجى اتباع المسافة الفارغة للتركيب الموضحة في الرسم. يجب عدم وضع الوحدة الداخلية في مكان معرض لاشعة الشمس القوية. ايضاً، ان يكون الموقع مناسب للأنابيب والتصريف، وبعيداً عن الأبواب او النوافذ.

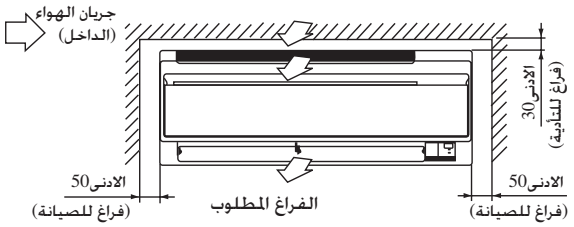

جميع الأبعاد هي بالمليمتر مم

يمكن تمرير شبكة انابيب التبريد الى الوحدة بعدد من الطرق (الجهة اليسرى او اليمنى من خلف الوحدة)، بواسطة استعمال الثقوب المُعَدّة للقطع الموجودة على صندوق الوحدة.
اثني الانابيب بحذر الى الموضع المطلوب من اجل محاذاتها مع الثقوب. للجانب والاسفل الخارجي، امسك اسفل شبكة الانابيب ثم بعد ذلك ضعها في الاتجاه المطلوب. يمكن ربط خرطوم تصريف التكاثف بشريط مع الانابيب.

أنابيب الجانب - الأيمن، الخلفي - الأيمن او الأسفل - الأيمن

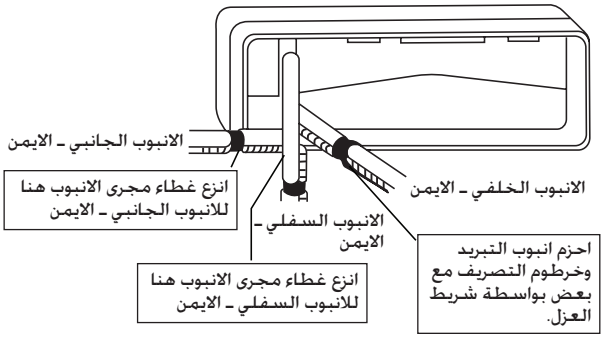

أنابيب الجانب - الأيسر، الخلفي - الأيسر او الأسفل - الأيسر

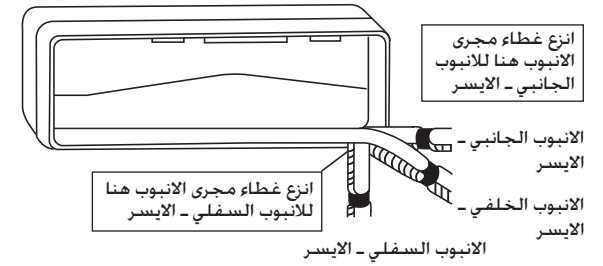

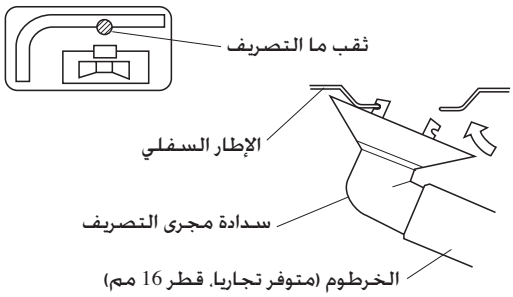

أعمال تصريف الماء (فقط وحدة المضخة الحرارية)

1) استعمل سدادة مجرى التصريف من اجل التصريف.
2) إذا كان مجرى التصريف مغطيا بقاعدة تركيب أو سطح الأرض، ضع قواعد قدميه إضافية على ارتفاع 30 سم على الأقل تحت قدم الوحدة الخارجية.
3) في المناطق الباردة، لا تستعمل خرطوم التصريف مع الوحدة الخارجية. (بخلاف ذلك، يمكن أن يتجمّد الماء المصرّف، ويضعف تأدية التدفئة.)

تركيب الوحدة الخارجية (ARXN50/60LV1B)

يجب تركيب الوحدة الخارجية بمثل هذه الطريقة، لمنع قصر الدائرة للهواء المفرغ الحار او اعاقة الانسياب السهل للهواء. يرجى اتباع المسافة الفارغة للتركيب الموضحة في الرسم. اختر أبرد مكان محتمل بحيث لاتزيد درجة حرارة الهواء الداخلي عن درجة حرارة الهواء الخارجي (يرجى الرجوع إلى مدى التشغيل).

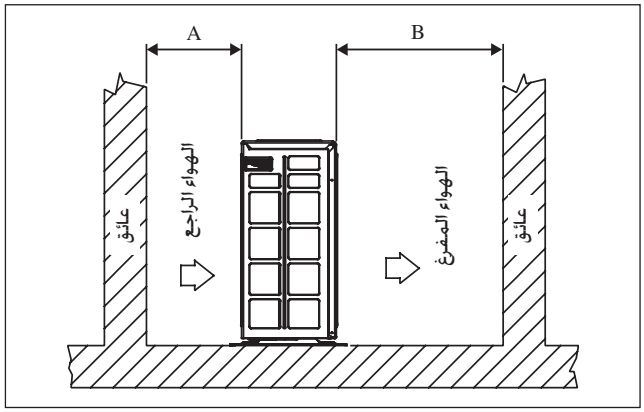

المسافة الفارغة للتركيب

الأبعاد	A	B	C	D
الحد الاقصى للمسافة، مم	300	1000	300	500

ملاحظة: اذا وجدت عوائق اعلى من 2م، او اذا وجد اي عائق على القسم العلوي للوحدة، يرجى زيادة الفراغ اكثر من الرقم الموضح في الجدول اعلاه.

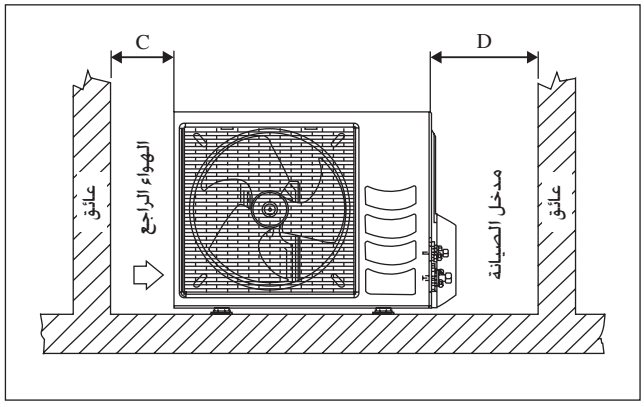

التخلص من ماء التكاثف للوحدة الخارجية

(وحدة مضخة الحرارة فقط)

- يوجد ثقبين على قاعدة الوحدة الخارجية من اجل انسياب الماء المتكثف. ادخل مرفق التصريف في احد الثقبين.
- لتركيب مرفق التصريف، اولاً ادخل جزءاً واحداً من الخطاف في القاعدة (الجزء A)، ثم اسحب مرفق التصريف بالاتجاه المبين بواسطة السهم بينما تدخل الجزء الآخر في القاعدة، بعد التركيب، تحقق من تثبيت مرفق التصريف على القاعدة بشكل محكم.
- اذا تم تركيب الوحدة في منطقة ثلجية وباردة، قد يتجمد الماء المتكثف على القاعدة. في تلك الحالة، يرجى نزع القابس الموجود في اسفل الوحدة لتسهيل عملية التصريف.

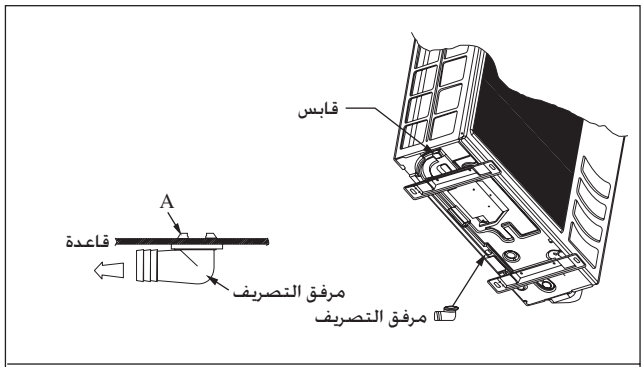

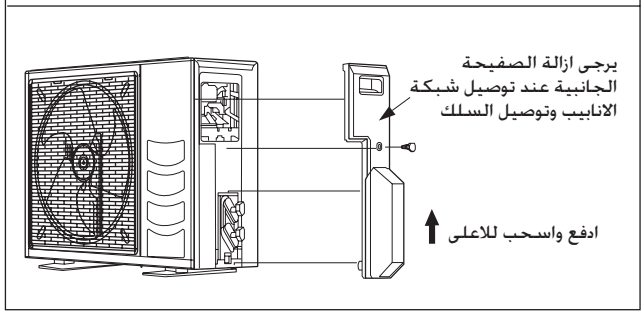

مخطط التركيب

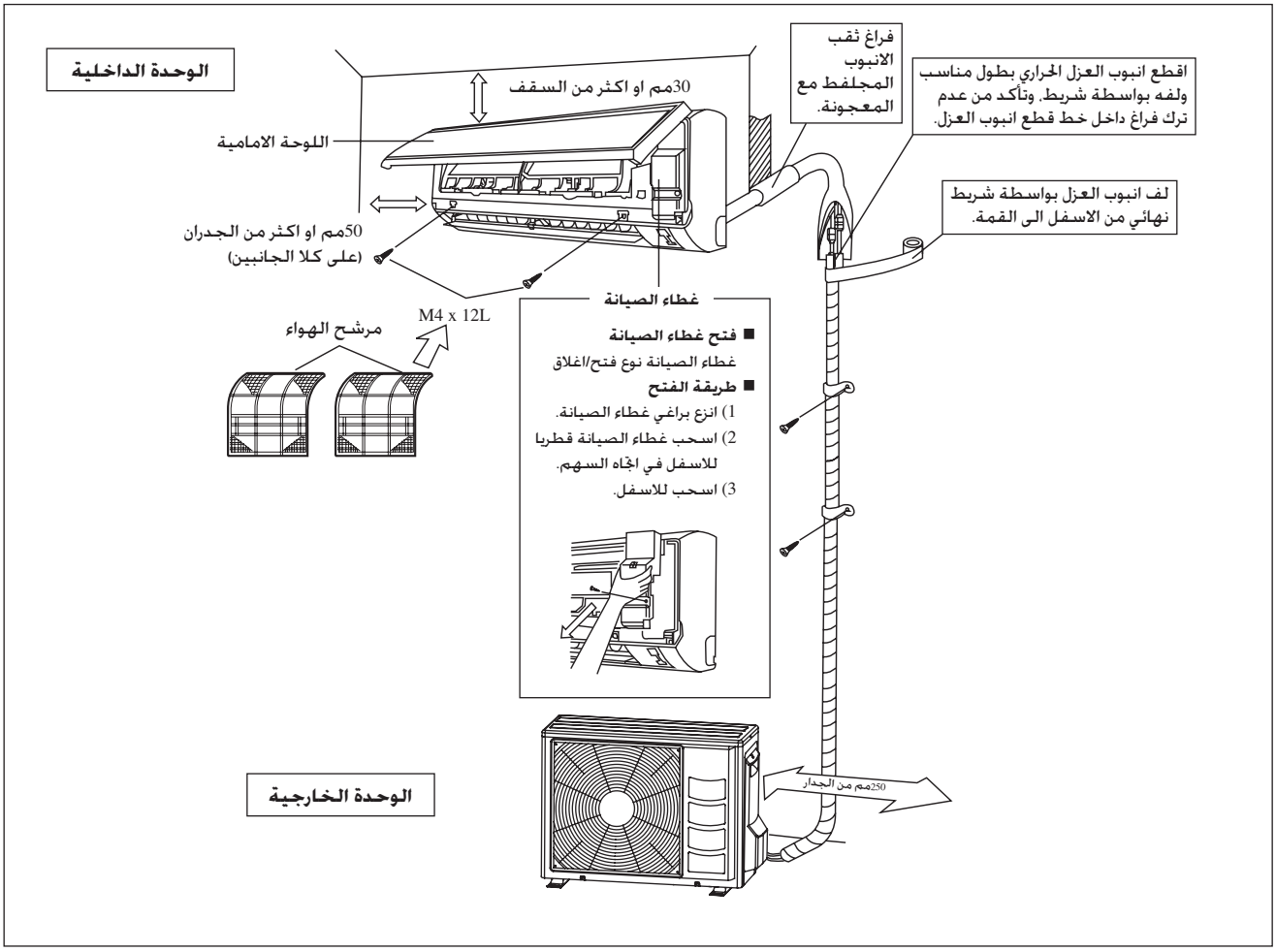

تركيب الوحدة الخارجية (ARXN25/35LV1B)

- إذا كان الجدار او عوائق أخرى موجودة في طريق جريان إدخال وإخراج هواء الوحدة الخارجية، اتبع دلائل التركيب في الأسفل.
- يجب أن يبلغ ارتفاع الجدار من جانب العادم 1200مم أو أقل، في أي من أنماط التركيب الواردة أدناه.

الجدار يواجه جانب واحد

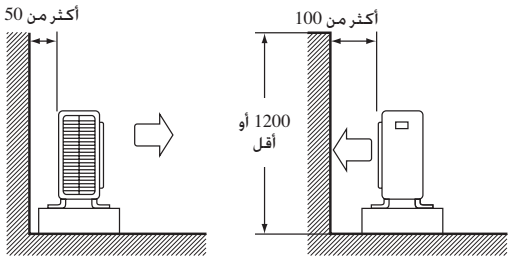

منظر جانبي

الجدار يواجه جانبين

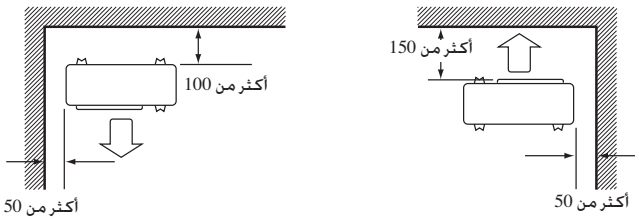

منظر علوي

الجدار يواجه ثلاثة جوانب

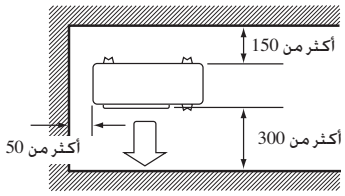

منظر علوي

الوحدة: مم

هام

معلومات مهمة بخصوص مادة التبريد المستعملة

يحتوي المنتج على غازات بيت زجاجي مفلوره ومغطاة في بروتوكول كيوتو.
لا تطلق هذه الغازات في الجو.
نوع مادة التبريد : R410A
قيمة GWP[1] : 1975

[1] GWP = امكانية الاحترار العالمي

يرجى التعبئة بحبر لا يمحى.

- ① شحن مادة التبريد في المصنع للمنتج.
- ② كمية مادة التبريد الاضافية المشحونة في الموقع.
- ① + ② شحن مادة التبريد الكلية

على ملصق شحن مادة التبريد المزود مع المنتج.
يجب الصاق الملصق المعبئ قرب مجرى شحن المنتج (مثال. على داخل غطاء الخدمة).

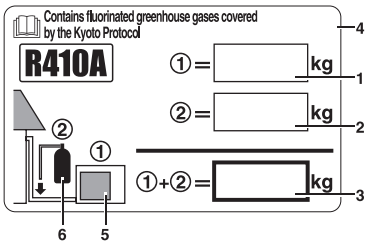

1 شحن مادة التبريد في المصنع للمنتج:
انظر صفيحة اسم الوحدة [2]

2 كمية مادة التبريد الاضافية المشحونة في الموقع

3 شحن مادة التبريد الكلية

4 يحتوي المنتج على غازات بيت زجاجي مفلوره ومغطاة في بروتوكول كيوتو

5 الوحدة الخارجية

6 اسطوانة مادة التبريد والمقياس المتشعب للشحن

[2] في حالة الاجهزة الداخلية المتعددة، يجب الصاق 1 ملصق فقط*، مذكور فية كمية مادة التبريد الكلية المشحونة في المصنع لكل الوحدات الداخلية الموصولة في نظام مادة التبريد.

يمكن ان يكون هناك حاجة للفحوصات الدورية من اجل تسرّب مادة التبريد وذلك اعتمادا على القوانين الاوروبية او المحلية. يرجى الاتصال بعميلك من اجل معلومات اكثر.

* على الوحدة الخارجية

كتيب التركيب

يزودك هذا الكتيب بطرق التركيب لضمان التشغيل العادي الجيد والمأمون لوحدة مكيفة الهواء. قد يكون من الضروري اجراء ضبط خاص لكي يلائم متطلباتك.
قبل استعمال مكيفة الهواء، يرجى قراءة كتيب التعليمات هذا بعناية والاحتفاظ به للمراجعة في المستقبل.
هذا الجهاز معد للاستعمال من قبل مستعملين ذوي خبرة ومدربين في المتاجر، في المصانع والمزارع الصغيرة، او للاستعمال التجاري من قبل أشخاص معنيين.
هذا الجهاز غير مصمم للاستعمال من قبل الاشخاص، بما في ذلك الاطفال، الذين لديهم نقص او اعاقة في قدراتهم الجسدية او الحسية او العقلية او نقص في الخبرة والمعرفة بتشغيل الجهاز، إلا اذا تم الاشراف عليهم او اعطائهم التعليمات المتعلقة باستعمال الجهاز من قبل شخص مسؤول عن سلامتهم.
يجب الاشراف على الاطفال لضمان عدم عبثهم بالجهاز

احتياطات الأمان

⚠ تحذير

- يجب اجراء عملية التركيب والصيانة من قبل الفنيين المختصيين الذين لديهم حسن الاطلاع على الشفرة والتنظيم المحلي، والخبرة مع هذا النوع من الاجهزة.
- يجب نصب شبكة اسلاك مجال القوة وفقاً الى تنظيم شبكة اسلاك الوطن.
- تأكد من ان معدل الفولطية للوحدة يتطابق مع اللوحة المحددة قبل أن تبدأ باعمال شبكة الاسلاك وفقاً الى مخطط التمديدات الكهربائية.
- يجب تأريض الوحدة لمنع المخاطر المحتملة بسبب نقص العازل.
- يجب ان لا تلامس الاسلاك الكهربائية انابيب المبرد او اية اجزاء متحركة من محركات المروحة.
- تأكد من تحويل الوحدة على موضع الايقاف OFF قبل اجراء عملية النصب او الصيانة للوحدة.
- خطر ضربة كهربائية، ويمكن ان تسبب جروحات او موت. افصل كل تزويدات الطاقة الكهربائية الباقية قبل اجراء الصيانة لوحدة مكيف الهواء.
- لا تسحب سلك الطاقة الكهربائية عندما تكون الطاقة الكهربائية موصولة. يمكن ان يسبب ذلك ضربات كهربائية قوية ويمكن ان تسبب مخاطرالحريق.
- ضع الوحدة الداخلية والوحدة الخارجية، وكبل الطاقة الكهربائية واسلاك الارسال، على مسافة 1 متر على الاقل بعيدا عن اجهزة التلفزيونات والراديو، وذلك لمنع تشوه الصورة والتشويش الاذاعي. {اعتمادا على نوع ومصدر الامواج الكهربائية، يمكن ان يتم سماع تشويش اذاعي وحتى اذا كانت المسافة اكثر من 1 متر}.

⚠ تنبيه

يرجى ملاحظة النقاط المهمة التالية عند النصب.

- **لاتنصب الوحدة في مكان معرض لغاز سريع الالتهاب.**
  اذا تسرّب الغاز وتجمّع حول الوحدة، فانه يمكن ان يسبب ذلك اشعال النار.
- **تأكد من توصيل أنابيب التصريف بصورة صحيحة.**
  اذا لم يتم توصيل انابيب التصريف بصورة صحيحة، سوف يتسرب الماء الذي يؤدي الى ترطب الأثاث.
- **لاتفرط في شحن الوحدة.**
  تم شحن الوحدة مسبقاً في المصنع.
  يؤدي الشحن الزائد الى تجاوز التيار او تلف الضاغطة.
- **تأكد من غلق لوحة الوحدة بعد اجراء الصيانة او النصب.**
  يؤدي عدم غلق اللوحات بأحكام بالوحدة الى التشغيل المصحوب بالضوضاء.
- **حافات حادة و اسطح ملتفة في مواقع كامنة والتي تسبب مخاطر الجروح. تجنب من الاحتكاك بهذه الأماكن.**
- **قبل فصل مصدر تزويد الطاقة الكهربائية، اضبط مفتاح التشغيل/ الايقاف ON/OFF الموجود على وحدة التحكم عن بعد على وضع الايقاف "OFF" وذلك لمنع حصول ازعاج وضرر من المكيف.** في حالة عدم عمل ذلك، سوف تشتغل مراوح المكيف اوتوماتيكيا عند استعادة الطاقة الكهربائية ويمكن ان يتعرّض الاشخاص الفنيين اوالمستعمل للخطر.
- **لا تركب الوحدة على أو بقرب المدخل.**
- **لا تشغل أيّ جهاز تدفئة بشكل قريب جدا من وحدة مكيّف الهواء أو تستعمله في الغرفة حيث يوجد زيت معدني، تبخر للزيت أو بخار زيت، لان هذا يمكن أن يسبب ذوبان أو تشويه الجزء بلاستيكي نتيجة للحرارة المفرطة أو التفاعل الكيماوي.**
- **عند استعمال الوحدة في المطبخ، لا تسمح للطحين بالدخول إلى أنبوب امتصاص الوحدة.**
- **هذه الوحدة غير مناسبة للاستعمال في المصنع حيث يوجد سحب زيت للقطع أو مسحوق حديدي أو الفولطية كثيرا.**
- **لا تركب الوحدات في مناطق مثل مناطق الينابيع الحارة أو مصفاة البترول حيث يوجد غازات كبريتية.**
- **تأكد من ان الوان اسلاك الوحدة الخارجية وعلامات اطراف التوصيل هي نفسها على الوحدات الداخلية على التوالي.**
- **هام: لاتنصب او تستعمل وحدة مكيفة الهواء في غرفة الغسيل.**
- **لا تستخدم أسلاك مضمومة أو ملتوية لتوليد الطاقة للجهاز.**
- **الجهاز غير مصمم للعمل في بيئة قابلة للانفجار.**

لاحظة

متطلبات التخلص من مكيف الهواء

مكيف الهواء مؤشر بهذا الرمز. هذا يعني انه يجب عدم خلط المنتجات الكهربائية والالكترونية مع فضلات المنزل غير المصنفة.
لا تحاول تفكيك المكيف بنفسك: يجب اجراء تفكيك مكيف الهواء، ومعالجة مادة التبريد، والزيت والاجزاء الاخرى من قبل اشخاص مختصين وذلك حسب القوانين المحلية والوطنية المتعلقة بذلك.
يجب تصليح مكيفات الهواء في اماكن متخصصة بالتصليح من اجل اعادة الاستعمال، والتدوير والاصلاح. بواسطة التخلص الصحيح من هذا المنتج، فانك سوف تساعد على منع النتائج السلبية من اجل المحافظة على البيئة وصحة الانسان. يرجى الاتصال بالفنيين المختصين او السلطات المحلية من اجل الحصول على معلومات اكثر.
يجب اخراج البطاريات من وحدة التحكم عن بعد والتخلص من البطاريات بصورة منفصلة وذلك حسب القوانين المحلية والوطنية المتعلقة بذلك.

الوحدة الخارجية [ARXN50/60LV1B]

جميع الأبعاد هي بالمليمتر مم

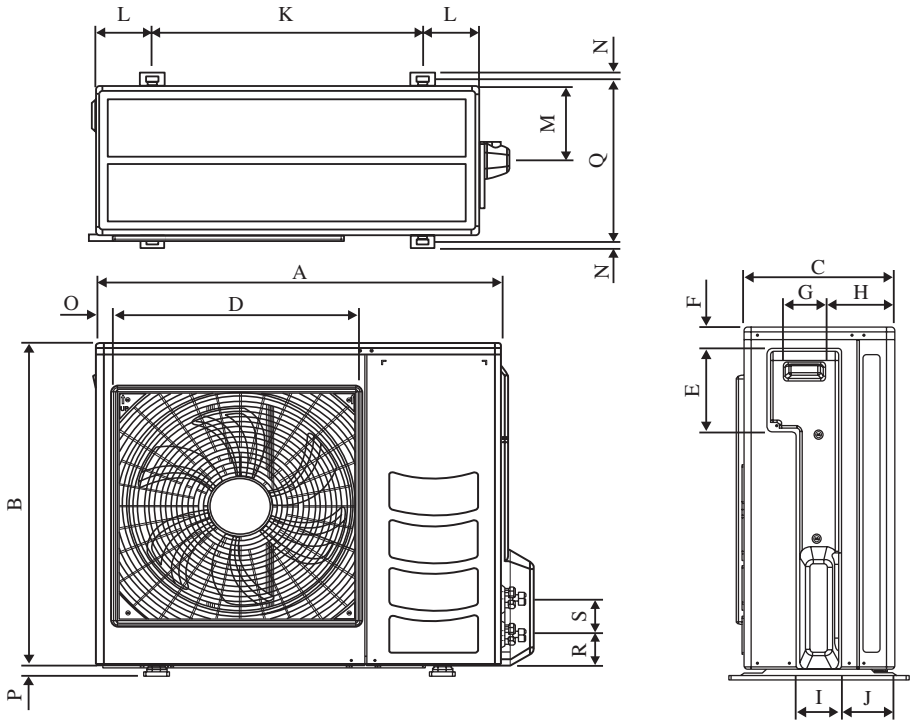

N	M	L	K	J	I	H	G	F	E	D	C	B	A	الأبعاد / الموديل
15	164	126	603	113	101	149	93	46	179	520	328	730	855	ARXN50/60LV1B

S	R	Q	P	O	الأبعاد / الموديل
75	73	362	23	34	ARXN50/60LV1B

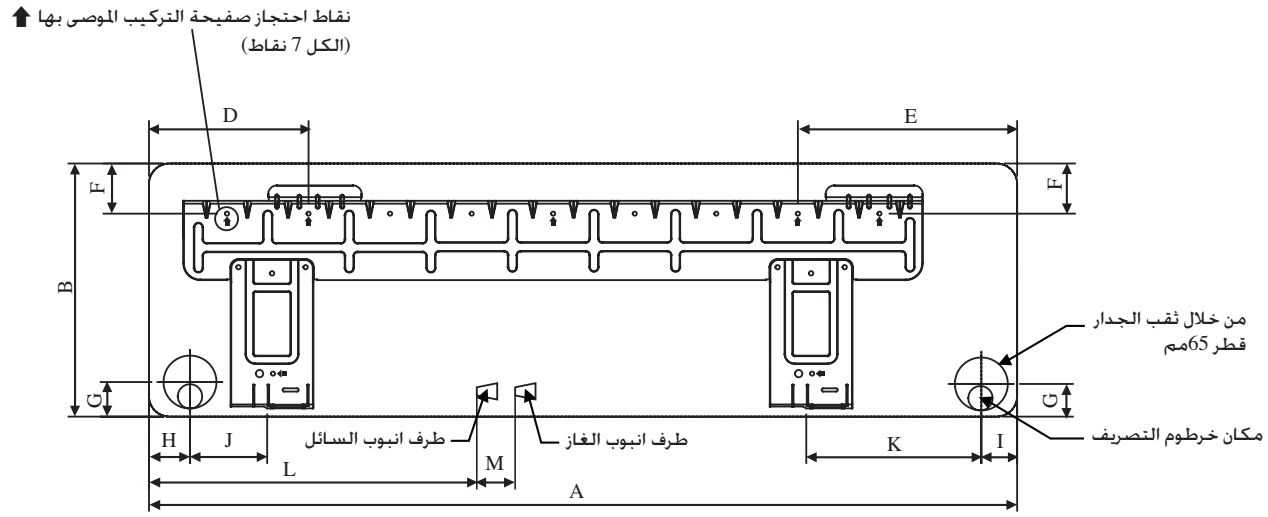

لوحة التركيب ATXN50/60LV1B

جميع الأبعاد هي بالمليمتر مم

M	L	K	J	I	H	G	F	E	D	C	B	A	الأبعاد / الموديل
52	263	182	154	56	55	46	42	184	166	212	288	800	**ATXN25/35LV1B**
45	580	219	91	48	45	40	61	173	190	229	310	1065	**ATXN50/60LV1B**

الوحدة الخارجية [ARXN25/35LV1B]

جميع الأبعاد هي بالمليمتر مم

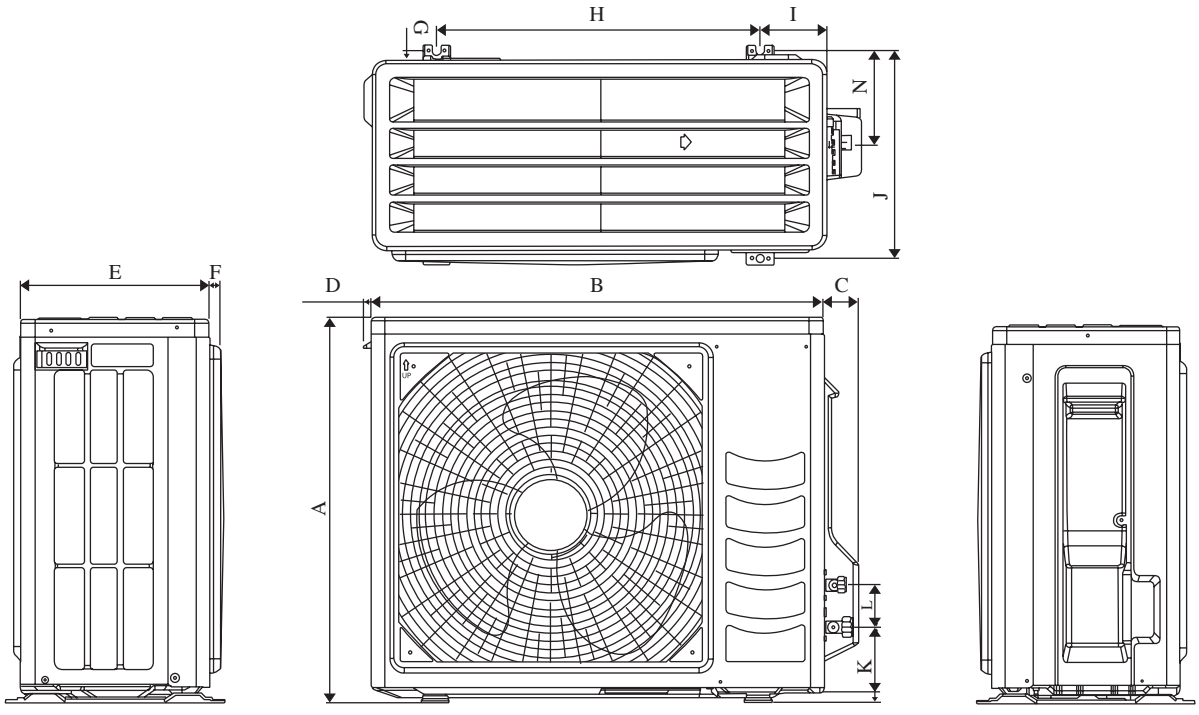

N	M	L	K	J	I	H	G	F	E	D	C	B	A	الأبعاد / الموديل
133	14	60	94	299	96	470	14	16	273	11	51	658	550	**ARXN25/35LV1B**

الرسم التخطيطي والأبعاد

الوحدة الداخلية

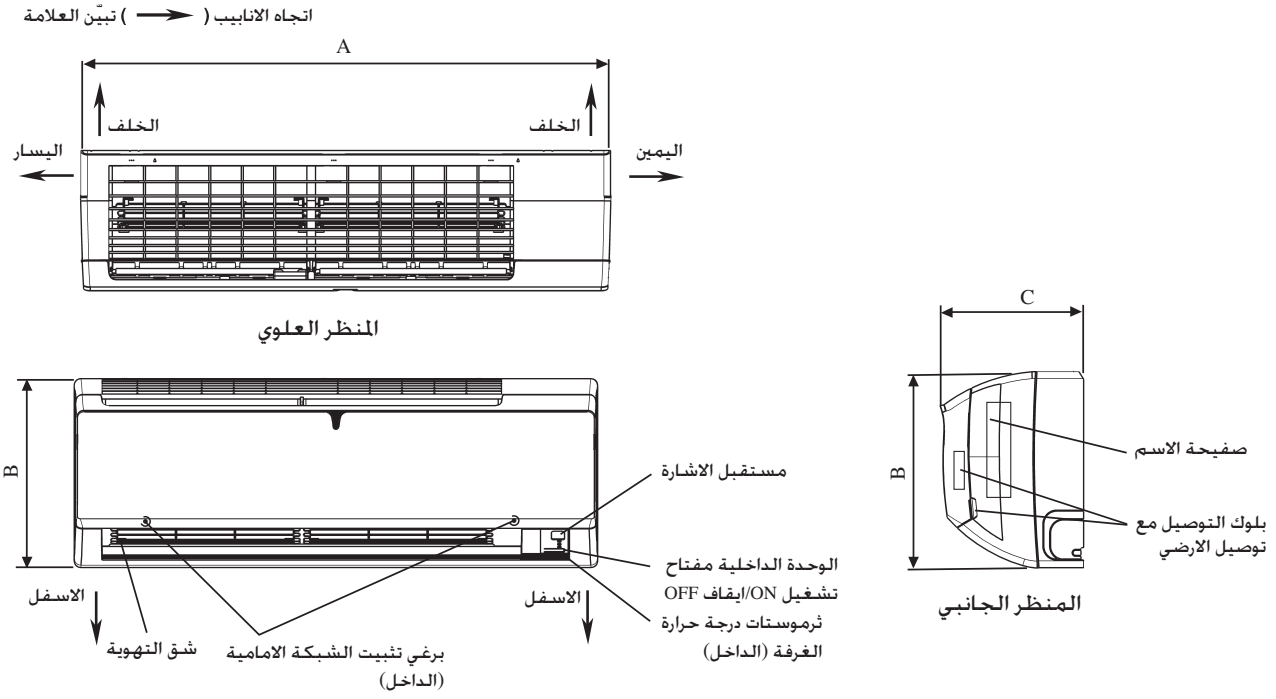

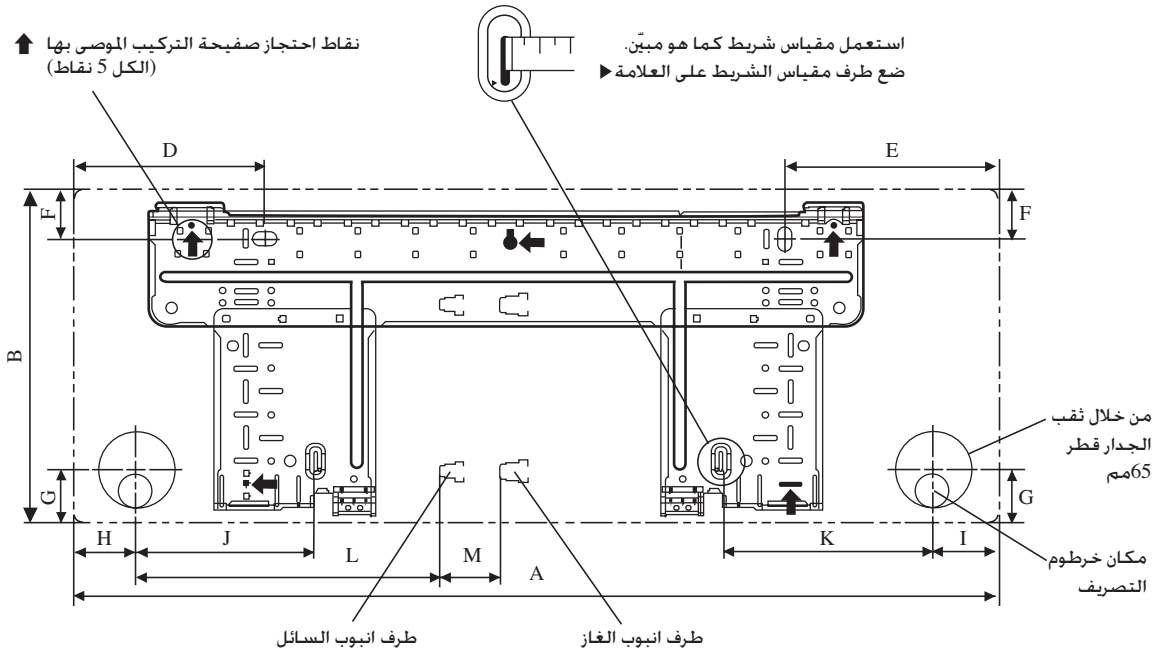

لوحة التركيب ATXN25/35LV1B

جميع الأبعاد هي بالمليمتر مم

Siesta®

DAIKIN

كتيب التركيب

انقسام سلسلة R410A

INVERTER



عربي

كتيب التركيب
انقسام سلسلة R410A

الموديل

ATXN25LV1B	ARXN25LV1B
ATXN35LV1B	ARXN35LV1B
ATXN50LV1B	ARXN50LV1B
ATXN60LV1B	ARXN60LV1B

IM-5WMYJ-1111(3)-DAIKIN SIESTA
رقم القطعة : R08019037191C