دليل التركيب



تكييفات الهواء المثبتة في الحائط من نوع سبليت (ذات الوحدتين المنفصلتين)

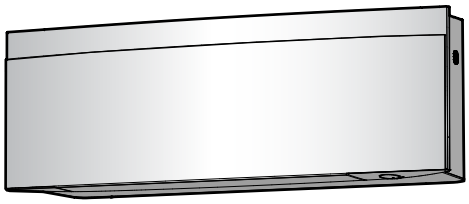

FTXJ20B2V1BW
FTXJ25B2V1BW
FTXJ35B2V1BW
FTXJ42B2V1BW
FTXJ50B2V1BW

FTXJ20B2V1BB
FTXJ25B2V1BB
FTXJ35B2V1BB
FTXJ42B2V1BB
FTXJ50B2V1BB

FTXJ20B2V1BS
FTXJ25B2V1BS
FTXJ35B2V1BS
FTXJ42B2V1BS
FTXJ50B2V1BS

جدول المحتويات

١ نبذة عن الوثائق 2
١-١ كود المنتج 2
١-٢ نبذة عن هذه الوثيقة 2
٢ تعليمات السلامة المحددة للمثبّت 3
٣ نبذة عن الصندوق 4
٣-١ الوحدة الداخلية 4
٣-١-١ فك الملحقات من الوحدة الخارجية 4
٤ عن الوحدة 4
٤-١ المدى التشغيلي 4
٤-٢ حول LAN اللاسلكي 4
٤-٢-١ الاحتياطات التي يجب اتخاذها عند استخدام LAN اللاسلكي 4
٤-٢-٢ المعلمات الأساسية 4
٥ تركيب الوحدة 4
٥-١ إعداد موقع التثبيت 5
٥-١-١ متطلبات يجب توفرها في مكان تثبيت الوحدة الداخلية 5
٥-٢ تثبيت الوحدة الداخلية 5
٥-٢-١ لتثبيت لوحة التركيب 5
٥-٢-٢ لحفر ثقب في الجدار 6
٥-٢-٣ لإزالة غطاء منفذ الأنبوب 6
٥-٣ توصيل أنابيب التصريف 6
٥-٣-١ لربط المواسير على الجانب الأيمن أو الجزء الأيمن من الخلف أو الجزء السفلي الأيمن 6
٥-٣-٢ لربط المواسير على الجانب الأيسر أو الجزء الأيسر من الخلف أو الجزء السفلي الأيسر 6
٥-٣-٣ للتحقق من تسريبات المياه 7
٦ تثبيت الأنابيب 7
٦-١ تجهيز أنابيب غاز التبريد 7
٦-١-١ متطلبات أنابيب غاز التبريد 7
٦-١-٢ عازل أنابيب غاز التبريد 7
٦-٢ توصيل أنابيب غاز التبريد 7
٦-٢-١ لتوصيل أنابيب المُبرد بالوحدة الداخلية 8
٦-٢-٢ لفحص مفاصل أنابيب غاز التبريد وتفقد وجود تسريبات بعد شحن غاز التبريد 8
٧ التركيب الكهربي 8
٧-١ مواصفات مكونات الأسلاك المعيارية 8
٧-٢ لتوصيل الأسلاك الكهربائية بالوحدة الداخلية 9
٧-٣ لتوصيل الملحقات الاختيارية (واجهة المستخدم السلكية، واجهة المستخدم المركزية، وما إلى ذلك). 9
٨ إكمال عملية تثبيت الوحدة الداخلية 10
٨-١ لعزل مواسير الصرف، ومواسير الفريون وكابل الكنترول 10
٨-٢ لتمرير المواسير من خلال ثقب الجدار 10
٨-٣ لتثبيت الوحدة على لوحة التركيب (المسطرة) 10
٩ التجهيز 11
٩-١ قائمة مرجعية قبل بدء التشغيل 11
٩-٢ لتشغيل الاختبار 11
٩-٢-١ لإجراء التشغيل التجريبي باستخدام جهاز التحكم عن بُعد اللاسلكي 11
١٠ التهيئة 12
١٠-١ نقطة التلامس المفتوحة/ المغلقة 12
١٠-١-١ لضبط نقطة التلامس المفتوحة/ المغلقة: 12
١١ استكشاف المشكلات وحلها 13
١١-١ حل المشكلات بناءً على أكواد الأخطاء 13
١٢ الفك 14
١٣ البيانات الفنية 14
١٣-١ مخطط الأسلاك 14
١٣-١-١ دليل الرسم البياني للأسلاك الموحد 14

١ نبذة عن الوثائق

١-١ كود المنتج

FTXJ20B، FTXJ25B، FTXJ35B، FTXJ42B، FTXJ50B

١-٢ نبذة عن هذه الوثيقة

إنذار

تأكد من موافقة التركيب والصيانة والإصلاح والمواد المستخدمة للإرشادات الواردة في Daikin (بما في ذلك كل الوثائق المدرجة في "مجموعة الوثائق") بالإضافة إلى الامتثال للتشريعات المعمول بها وتنفيذها من قبل أشخاص مؤهلين فقط. في أوروبا والمناطق التي تطبق فيها معايير IEC، تعتبر EN/IEC 60335-2-40 المعيار المطبق.

معلومات

احرص على أن يكون لدى المستخدم الوثيقة المطبوعة واطلب منه/ منها الاحتفاظ بها للرجوع إليها مستقبلًا.

الجمهور المستهدف

معلومات

روعي في تصميم هذا الجهاز أن يُستخدم من جانب الخبراء أو المستخدمين المدربين على استخدامه في المتاجر أو مناطق الصناعات الخفيفة أو المزارع أو لاستخدام الأشخاص العاديين له بشكل تجاري أو في المنازل.

مجموعة الوثائق

هذا المستند جزء من مجموعة وثائق. وتتكون المجموعة الكاملة مما يلي:

- **احتياطات السلامة العامة:**
  - إرشادات السلامة التي يجب عليك قراءتها قبل التركيب
  - الشكل: الملفات الرقمية على https://www.daikin.eu. استخدم خاصية البحث لمعرفة الطراز الذي لديك.
- **دليل تثبيت الوحدة الداخلية:**
  - تعليمات التركيب
  - الشكل: الملفات الرقمية على https://www.daikin.eu. استخدم خاصية البحث لمعرفة الطراز الذي لديك.
- **دليل مرجعي للمثبت:**
  - إعداد التركيب، الممارسات الجيدة، بيانات مرجعية،...
  - الشكل: الملفات الرقمية على https://www.daikin.eu. استخدم خاصية البحث لمعرفة الطراز الذي لديك.

تجد أحدث إصدارات الوثائق المرفقة منشورة على الموقع الإلكتروني الإقليمي لشركة Daikin، ومتوفرة لدى الموزع المحلي الخاص بك.

امسح رمز الاستجابة السريعة أدناه ضوئيًا للحصول على مجموعة الوثائق بالكامل ومزيدٍ من المعلومات عن منتجك على موقع Daikin الإلكتروني.

FTXJ-BB FTXJ-BS FTXJ-BW

الوثائق الأصلية مكتوبة باللغة الإنجليزية. واللغات الأخرى عبارة عن ترجمات للتعليمات الأصلية.

٢ تعليمات السلامة المحددة للمثبّت

احرص دائمًا على اتباع تعليمات ولوائح السلامة التالية.

تركيب الوحدة (انظر "٥ تركيب الوحدة" [4])

إنذار

يجب إجراء التركيب بواسطة مسؤول تركيب مرخص، ويجب أن يمتثل اختيار المواد والتركيب للتشريعات المعمول بها. في أوروبا، المعيار EN378 هو المعيار المعمول به.

إنذار

ينبغي تخزين الجهاز بطريقة تمنع تعرضه لأضرار ميكانيكية وفي مكان جيد التهوية لا يحتوي على مصادر إشعال تعمل باستمرار (مثال: اللهب المكشوف، أو الأجهزة التي تعمل بالغاز أو السخّانات التي تعمل بالكهرباء). ينبغي أن تكون مساحة الغرفة مطابقة للمساحة المذكورة في احتياطات السلامة العامة.

تحذير

بالنسبة للجدران التي تحتوي على إطار معدني أو لوح معدني، يُرجى استخدام غطاء جداري في الفتحة من أجل منع احتمالية دخول الحرارة أو حدوث صدمة كهربائية أو نشوب حريق.

تركيب الأنابيب (انظر "٦ تثبيت الأنابيب" [7])

تحذير: مادة قابلة للاشتعال بشكل متوسط A2L

غاز التبريد الموجود بداخل هذه الوحدة قابل للاشتعال بدرجة طفيفة.

تحذير

ينبغي أن تُصنع أنابيب ووصلات نظام الوحدتين من وصلات دائمة حينما تكون مساحة الجزء الداخلي مشغولة، ما عدا الوصلات التي تربط الأنابيب مباشرةً بالوحدات الداخلية.

خطر: خطر الاحتراق/الحرق بالسوائل الساخنة

تحذير

- قد يتسبب التفليج غير الكامل في حدوث تسرب لغاز التبريد.
- لا تعد استخدام الوصلات المفلجة. استخدم وصلات مفلجة جديدة لمنع تسرب غاز التبريد.
- استخدم الصواميل المفلجة الملحقة بالوحدة. فقد يتسبب استخدام صواميل مفلجة مختلفة في حدوث تسرب لغاز التبريد.

التركيب الكهربائي (انظر "٧ التركيب الكهربي" [8])

خطر: خطر الموت صعقًا بالكهرباء

إنذار

استخدم دائمًا كابل متعدد القلوب مع كابلات مصدر التيار الكهربائي.

إنذار

- يجب أن يوصل فني كهربائي مصرح له جميع الأسلاك ويجب عليه الالتزام بلوائح توصيل الأسلاك الوطنية.
- قم بتوصيل الوصلات الكهربائية بالوصلات السلكية الثابتة.
- يجب أن تكون جميع المكونات التي تم شراؤها من الموقع وجميع التركيبات الكهربائية متفقة مع القانون المعمول به.

إنذار

- إذا كان مصدر إمداد الطاقة يحتوي على طور سالب مفقود أو خطأ، فقد يتعطل الجهاز.
- قم بعمل تأريض جيد. تجنب تأريض الوحدة عبر توصيلها بأنبوب خاص بالمرافق أو ممتص للجهد الكهربائي الزائد أو هاتف أرضي، قد يسبب التأريض غير الكامل صدمات كهربائية.
- ركّب المصاهر أو قواطع الدائرة المطلوبة.
- اربط الأسلاك الكهربائية بأربطة الكابلات حتى لا تلامس الكابلات الحواف الحادة أو الأنابيب، وبالأخص في جانب الضغط العالي.
- لا تركب مكثف لتحسين الطور، لأن هذه الوحدة مجهزة بمحول. سيؤدي مكثف تحسين الطور إلى إضعاف الأداء وقد يسبب حوادث.

إنذار

لا تمدد مصدر إمداد الطاقة أو كابل الربط باستخدام موصلات الأسلاك أو مشابك توصيل الأسلاك أو الأسلاك المغلفة بأشرطة أو أسلاك التمديد.

قد يتسبب ذلك في تولد حرارة زائدة أو حدوث صدمات كهربائية أو اندلاع حريق.

إنذار

استخدم فاصل من نوع وصلة لكل الأقطاب بفاصل 3 مم على الأقل بين فجوات نقطة التوصيل التي توفر فاصل كامل أسفل فئة فرط الفولتية III.

إنذار

في حالة تلف سلك الإمداد، يجب استبداله من قبل المصنّع أو وكيل الخدمات التابع له أو الأشخاص المتساويين في الكفاءة لتجنب المخاطر.

إنذار

لا توصل وحدة إمداد الطاقة بالوحدة الداخلية. حيث قد يتسبب ذلك في حدوث صدمة كهربائية أو حريق.

إنذار

- لا تستخدم القطع الكهربائية التي تم شراؤها محليًا داخل المنتج.
- لا تجعل وحدة إمداد الطاقة لمضخة الصريف وغيرها موصلة من خلال الروزتة حيث قد يتسبب ذلك في حدوث صدمة كهربائية أو حريق.

إنذار

أبعد كابلات الكنترول عن المواسير النحاسية الغير معزولة لأنها ستكون ساخنة جدًا.

٣ نبذة عن الصندوق

٣-١ الوحدة الداخلية

٣-١-١ فك الملحقات من الوحدة الخارجية

1 أزل:

- حقيبة الملحقات الموجودة في أسفل الحزمة،
- قاعدة التثبيت المثبتة في الجزء الخلفي من الوحدة الداخلية،
- ملصق معرف مجموعة الخدمة الاحتياطي الموجود في الشبكة الأمامية.

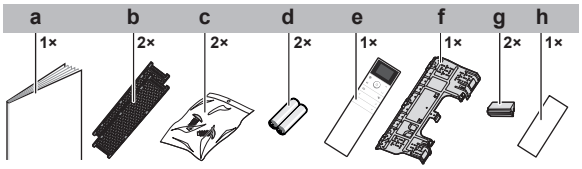

a دليل التشغيل
b مرشح التيتانيوم الأباتيت لازالة الروائح الكريهة ومرشح لإزالة جزيئات الفضة (مرشح Ag-ion)
c مسمار تثبيت الوحدة الداخلية (M4× 12L). راجع "٣-٨ تثبيت الوحدة على لوحة التركيب (المسطرة)" [10].
d بطارية جافة من نوع AAA.LR03 (قلوية) لجهاز التحكم عن بُعد اللاسلكي
e جهاز التحكم عن بعد اللاسلكي (واجهة المستخدم)
f لوحة تركيب
g غطاء المسمار
h ملصق معرف مجموعة خدمة احتياطية (متصل بالوحدة)

- **ملصق SSID الاحتياطي.** لا تتخلص من الملصق الاحتياطي. احتفظ به في مكان آمن قد تحتاج إليه مستقبلًا (على سبيل المثال في حال استبدال الشبكة الأمامية، اربطه بالشبكة الأمامية الجديدة).

٤ عن الوحدة

تحذير: مادة قابلة للاشتعال بشكل متوسط A2L

غاز التبريد الموجود بداخل هذه الوحدة قابل للاشتعال بدرجة طفيفة.

٤-١ المدى التشغيلي

استخدم النظام في نطاقات درجة الحرارة والرطوبة التالية لضمان التشغيل الآمن والفعال.

	التبريد والتجفيف[a][b]	التدفئة[a]
درجة الحرارة الخارجية لطُرز RXJ	10–~50 درجة مئوية جافة	20–~24 درجة مئوية جافة 21–~18 درجة مئوية رطبة
درجة الحرارة الخارجية لطُرز 2MXM و 3MXM و 4MXM و 5MXM	10–~46 درجة مئوية جافة	15–~24 درجة مئوية جافة 15–~18 درجة مئوية رطبة
درجة الحرارة الداخلية	18~37 درجة مئوية جافة 14~28 درجة مئوية رطبة	10~30 درجة مئوية جافة
درجة الرطوبة الداخلية	≥80%[a]	—

[a] قد يوقف جهاز الأمان تشغيل النظام إذا كانت الوحدة تعمل خارج نطاق تشغيلها.
[b] قد يحدث تكثيف وتقطير الماء إذا كانت الوحدة تعمل خارج نطاق تشغيلها.

٤-٢ حول LAN اللاسلكي

للحصول على المواصفات التفصيلية وإرشادات التثبيت وطرق الإعداد والأسئلة الشائعة وإعلان المطابقة وأحدث إصدار من هذا الدليل، تفضل بزيارة الموقع app.daikineurope.com.

معلومات: إقرار المطابقة

تعلن شركة صناعات دايكن في جمهورية التشيك تطابق نوع المعدات الراديوية داخل هذه الوحدة مع التوجيه رقم EU/2014/53.

٤-٢-١ الاحتياطات التي يجب اتخاذها عند استخدام LAN اللاسلكي

تجنب استخدام المحول اللاسلكي بالقرب من:

- **المعدات الطبية.** على سبيل المثال: أي شخص يستخدم جهاز تنظيم ضربات القلب أو جهاز مزيل الرجفان قد يتسبب هذا المنتج في حدوث تداخل كهرومغناطيسي
- **معدات التحكم الذاتي** على سبيل المثال: الأبواب الأوتوماتيكية ومعدات إنذار الحرائق قد يتسبب هذا المنتج في تشغيل المعدات بطريقة خاطئة
- **فرن الميكروويف** قد يؤثر على الشبكات اللاسلكية المحلية

٤-٢-٢ المعلمات الأساسية

ماذا	القيمة
نطاق الترددات	2400 ميجاهرتز ~ 2483.5 ميجاهرتز
بروتوكول الراديو	IEEE 802.11b/g/n
قناة تردد الراديو	1~13
طاقة الإنتاج	13 ديسيبل
القدرة المشعة الفعالة	15 ديسيبل (11b) / 14 ديسيبل (11g) / 14 ديسيبل (11n)
مصدر التيار الكهربائي	التيار المباشر 14 فولت / 100 ملي أمبير

٥ تركيب الوحدة

معلومات

إذا كنت غير متأكد من كيفية فتح أجزاء الوحدة أو غلقها (اللوحة الأمامية وصندوق الأسلاك الكهربائية والشبكة الأمامية...)، فراجع دليل مرجع المثبت الخاص بالوحدة للتعرف على إجراءات فتحها وغلقها. للحصول على معلومات عن موقع الدليل المرجعي للمثبت، انظر "٢-١ نبذة عن هذه الوثيقة" [2].

إنذار

يجب إجراء التركيب بواسطة مسؤول تركيب مرخص، ويجب أن يمتثل اختيار المواد والتركيب للتشريعات المعمول بها. في أوروبا، المعيار EN378 هو المعيار المعمول به.

٥-١ إعداد موقع التثبيت

إنذار

ينبغي تخزين الجهاز بطريقة تمنع تعرضه لأضرار ميكانيكية وفي مكان جيد التهوية لا يحتوي على مصادر إشعال تعمل باستمرار (مثال: اللهب المكشوف، أو الأجهزة التي تعمل بالغاز أو السخّانات التي تعمل بالكهرباء). ينبغي أن تكون مساحة الغرفة مطابقة للمساحة المذكورة في احتياطات السلامة العامة.

٥-١-١ متطلبات يجب توفرها في مكان تثبيت الوحدة الداخلية

معلومات

مستوى ضغط الصوت أقل من 70 ديسيبل صوتي.

- **تدفق الهواء.** تأكد من عدم وجود أي شيء يمنع تدفق الهواء.
- **التصريف.** تأكد من إمكانية تبخير مياه التكثيف بشكل صحيح.
- **عزل الحائط.** إذا تجاوزت ظروف حرارة الحائط 30 درجة مئوية وتجاوزت درجة الرطوبة النسبية 80%، أو إذا تسرب هواء نقي من خلال الحائط، يجب تركيب عزل إضافي (بحد أدنى سمك 10 من البولي إيثلين).
- **قوة الحائط.** تحقق مما إذا كان الحائط قويًا بما فيه الكفاية لتحمل وزن الوحدة. إذا كان هناك أي خطر، فعزز قوة الحائط قبل تركيب الوحدة.
- **المساحة.** قم بتركيب الوحدة على مسافة تبعد 1.8 م على الأقل من الأرض، والتزم بالمتطلبات التالية والمتعلقة بالمسافة من الحوائط والسقف:

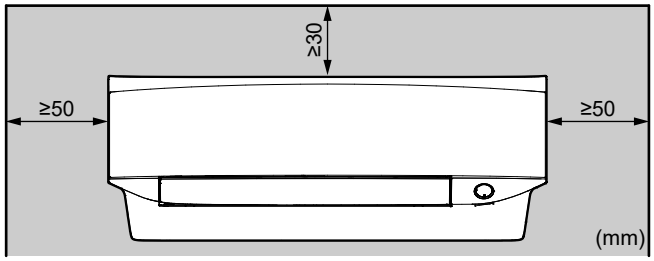

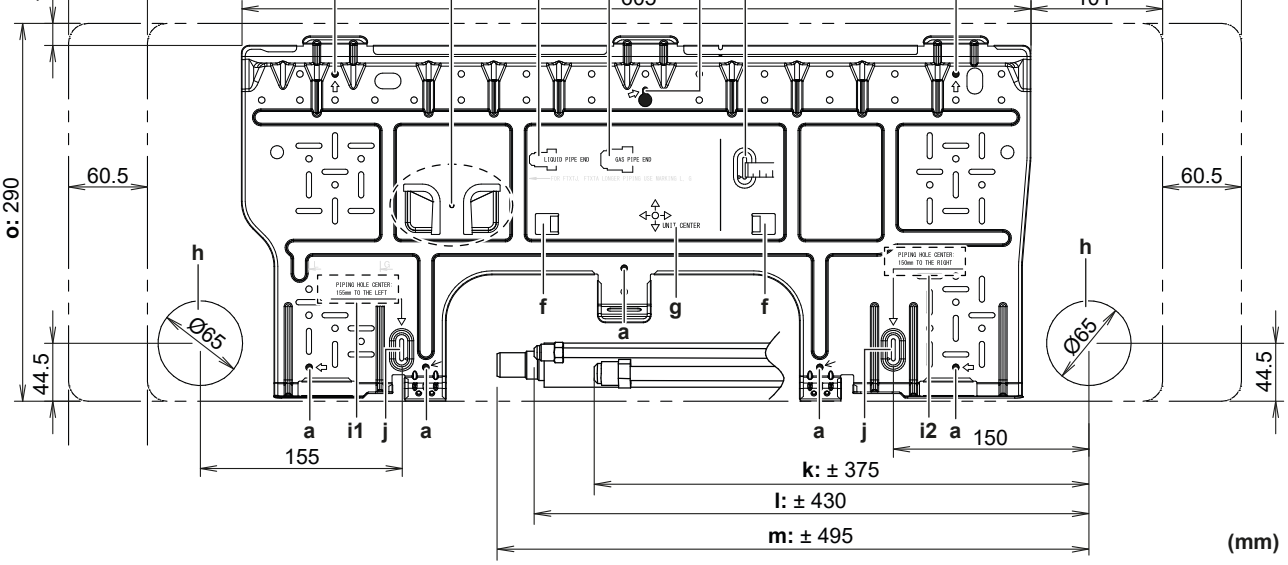

a أفضل أماكن لتثبيت لوحة التركيب
b تجويف لغطاء منفذ الأنبوب
c طرف أنبوب السائل
d طرف أنبوب الغاز
e استخدام شريط قياس كما هو موضح
f عروات لوضع ميزان كحولي
i1 يبعد مركز فتحة الأنابيب 155 مم نحو اليسار
i2 يبعد مركز فتحة الأنابيب 150 مم إلى اليمين
j اضبط وضع شريط القياس على الرمز "▷"
k طول أنبوب الغاز
l طول أنبوب السائل
m طول خرطوم التصريف

ملاحظة: تأكد من عدم وجود عقبات في حدود 500 مم تحت جهاز استقبال الإشارات تحت الحمراء. فقد يؤثر ذلك على أداء استقبال جهاز التحكم عن بُعد اللاسلكي.

٥-٢ تثبيت الوحدة الداخلية

٥-٢-١ لتثبيت لوحة التركيب

1. قم بتثبيت لوحة التركيب مؤقتًا.
2. اضبط مستوى لوحة التركيب.
3. وضع علامة على مراكز نقاط الحفر على الحائط باستخدام شريط قياس. اضبط وضع طرف شريط القياس على الرمز "▷".
4. قم بإنهاء التركيب عن طريق إحكام قاعدة التثبيت على الحائط باستخدام مسامير مقاس M4×25L مقاس (إمداد داخلي).

معلومات

يمكن الاحتفاظ بغطاء منفذ الأنبوب التي تم إزالتها في عبوة لوحة التركيب.

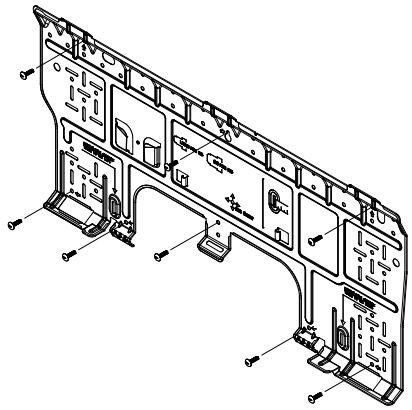

g مركز الوحدة
h فتحة للأنابيب المضمنة بقطر خارجي يبلغ 65 مم

٢-٢-٥ لحفر ثقب في الجدار

تحذير

بالنسبة للجدران التي تحتوي على إطار معدني أو لوح معدني، يُرجى استخدام غطاء جداري في الفتحة من أجل منع احتمالية دخول الحرارة أو حدوث صدمة كهربائية أو نشوب حريق.

إشعار

التأكد من سد الفجوات حول المواسير باستخدام مادة لاصقة (تورد عن طريق فني التركيبات لمنع تسرب المياه.

1 قم بثقيب فتحة بقطر 65 مم للتغذية في الحائط مع انحدار لأسفل باتجاه الخارج.

2 إدخال أنبوب جداري مدمج في الثقب.

3 إدخال غطاء جداري في الأنبوب الجداري.

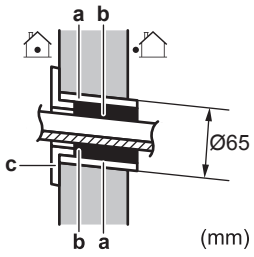

a أنبوب جداري مدمج
b معجون
c غطاء لثقب الجدار

4 بعد الانتهاء من الأسلاك وأنابيب التبريد وأنابيب الصرف، لا تنسَ سد الفجوة بالمعجون.

٣-٢-٥ لإزالة غطاء منفذ الأنبوب

معلومات

لوصل الأنابيب على الجانب الأيمن، أو الجزء الأسفل الأيمن أو الجانب الأيسر أو الجزء الأسفل الأيسر، يجب إزالة غطاء منفذ الأنبوب.

1 قم بقطع غطاء منفذ الأنبوب من داخل الشبكة الأمامية باستخدام منشار منحنيات.

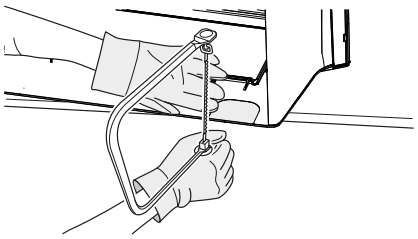

2 إزالة أي نتوءات على طول قسم التقطيع باستخدام مبرد إبري نصف دائري.

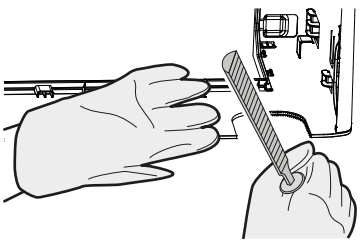

n مخطط الوحدة
o مخطط الجانب الخلفي من الوحدة

إشعار

لا تستخدم قاطعات لإزالة غطاء منفذ الأنبوب، لأن ذلك قد يضر بالشبكة الأمامية.

٣-٥ توصيل أنابيب التصريف

١-٣-٥ لربط المواسير على الجانب الأيمن أو الجزء الأيمن من الخلف أو الجزء السفلي الأيمن

معلومات

الجانب الأيمن لتوصيل المواسير هو الوضع الافتراضي للمصنع. بالنسبة لمواسير الجانب الأيسر، يجب إزالة الأنبوب من الجانب الأيمن وتثبيته على الجانب الأيسر.

1 تثبيت خرطوم الصرف إلى الجزء السفلي من أنابيب التبريد باستخدام شريط فينيل لاصق.

2 قم بلف خرطوم الصرف وأنابيب التبريد معًا باستخدام شريط عازل.

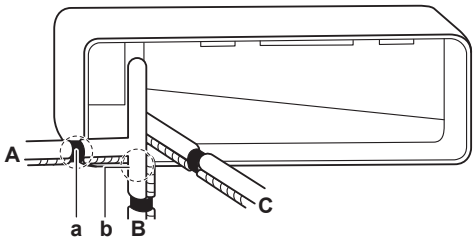

A أنابيب الجانب الأيمن
B أنابيب الجانب الأيمن السفلي
C أنابيب الجانب الخلفي الأيمن
a إزالة غطاء منفذ الأنبوب بالنسبة لأنابيب الجانب الأيمن
b إزالة غطاء منفذ الأنبوب بالنسبة لأنابيب الجانب السفلي الأيمن

٢-٣-٥ لربط المواسير على الجانب الأيسر أو الجزء الأيسر من الخلف أو الجزء السفلي الأيسر

معلومات

الجانب الأيمن لتوصيل المواسير هو الوضع الافتراضي للمصنع. بالنسبة لمواسير الجانب الأيسر، يجب إزالة الأنبوب من الجانب الأيمن وتثبيته على الجانب الأيسر.

1 أزل المسمار العازل من الجانب الأيمن وأزل خرطوم التصريف.

2 أزل سدادة التصريف من الجانب الأيسر وأرفقها بالجانب الأيمن.

إشعار

لا تضع زيت تشحيم (زيت فريون) على طبة الصرف عن إدخاله. قد يتدهور حال طبة الصرف ويسبب تسرب الصرف منها.

3 أدخل خرطوم التصريف في الجانب الأيسر ولا تنسَ إحكام تثبيته بمسمار التثبيت؛ وإلا فقد يحدث تسرب للمياه.

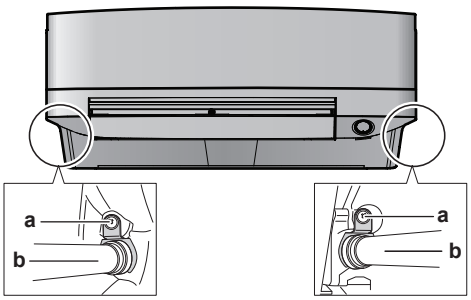

a مسمار تثبيت عازل
b خرطوم تصريف

4 قم بتثبيت خرطوم التصريف إلى الجزء السفلي من أنابيب التبريد باستخدام شريط فينيل لاصق.

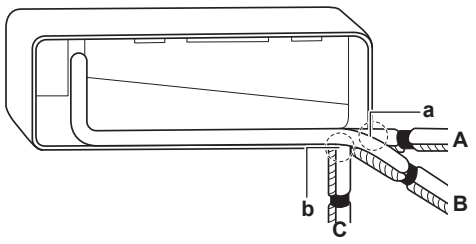

A أنابيب الجانب الأيسر
B أنابيب الجزء الخلفي الأيسر
C أنابيب الجزء السفلي الأيسر
a أزل غطاء منفذ الأنبوب في هذا المكان لتوصيل أنابيب الجانب الأيسر
b أزل غطاء منفذ الأنبوب في هذا المكان لتوصيل أنابيب الجزء السفلي الأيسر

٥-٣-٣ للتحقق من تسريبات المياه

1 انزع مرشحات الهواء.

2 قم بصب حوالي 1 لتر من الماء في وعاء التصريف تدريجيًا، وتحقق عما إذا كان هناك تسرب للمياه.

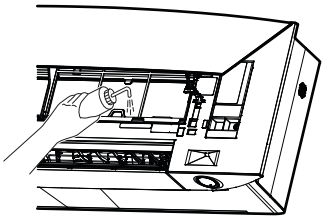

٦ تثبيت الأنابيب

٦-١ تجهيز أنابيب غاز التبريد

٦-١-١ متطلبات أنابيب غاز التبريد

تحذير

ينبغي أن تُصنع أنابيب ووصلات نظام الوحدتين من وصلات دائمة حينما تكون مساحة الجزء الداخلي مشغولة، ما عدا الوصلات التي تربط الأنابيب مباشرةً بالوحدات الداخلية.

إشعار

قد تكون الأنابيب والأجزاء الحاوية للضغط مناسبة لغاز التبريد. استخدم النحاس السليم المزال منه أكسيد حمض الفسفوريك لأنابيب غاز التبريد.

- يجب أن تكون المواد الغريبة داخل الأنابيب (بما في ذلك الزيوت الخاصة بالتركيب) ≤30 ملجم/10 م.

قطر أنابيب غاز التبريد

استخدم نفس الأقطار كما في الوصلات الموجودة على الوحدات الخارجية:

الفئة	القطر الخارجي للأنبوب (مم)	
	أنبوب السائل	أنبوب الغاز
20~35	Ø6.4	Ø9.5
42+50	Ø6.4	Ø12.7

مادة أنابيب غاز التبريد

مادة الأنابيب

استخدم فقط النحاس السليم المزال منه أكسيد حمض الفسفوريك

توصيلات الفلير

استخدم المواد اللدنة فقط.

درجة وسمك صلابة الأنابيب

٦-١-٢ عازل أنابيب غاز التبريد

- استخدم رغوة البولي إيثيلين كمادة عازلة:
  - مع معدل انتقال حراري يتراوح بين 0.041 و0.052 واط لكل متر كلفن (0.035 و0.045 كيلو كالوري/متر.ساعة درجة مئوية)
  - مع مقاومة الحرارة التي تبلغ على الأقل 120 درجة مئوية
- سُمك العزل:

القطر الخارجي للأنبوب ($Ø_p$)	عزل القطر الداخلي (Øi)	سمك العزل (t)
6.4 مم (1/4 بوصة)	8~10 مم	≥10 مم
9.5 مم (3/8 بوصة)	12~15 مم	≥13 مم
12.7 ملم (1/2 بوصة)	14~16 مم	≥13 مم

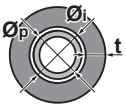

في حال كانت درجة الحرارة أعلى من 30 درجة مئوية والرطوبة أعلى من 80% رطوبة نسبية، فإن سمك مواد العزل يجب ألا يقل عن 20 مم لمنع حدوث التكثيف على سطح العازل.

٦-٢ توصيل أنابيب غاز التبريد

خطر: خطر الاحتراق/الحرق بالسوائل الساخنة

٦-٢-١ لتوصيل أنابيب المُبرد بالوحدة الداخلية

تحذير: مادة قابلة للاشتعال بشكل متوسط A2L

غاز التبريد الموجود بداخل هذه الوحدة قابل للاشتعال بدرجة طفيفة.

- **طول الأنبوب** احرص على أن تكون أنابيب التبريد قصيرة قدر الإمكان.

1 وصل أنابيب التبريد بالوحدة باستخدام **الوصلات المفلجة**.

2 قم بتغليف أنابيب التبريد باستخدام شريط فينيل لعمل تشابك على الأقل نصف عرض الشريط مع كل لفة. احرص على تغطية شق أنبوب العزل الحراري. تجنب تغليف الشريط بشدة.

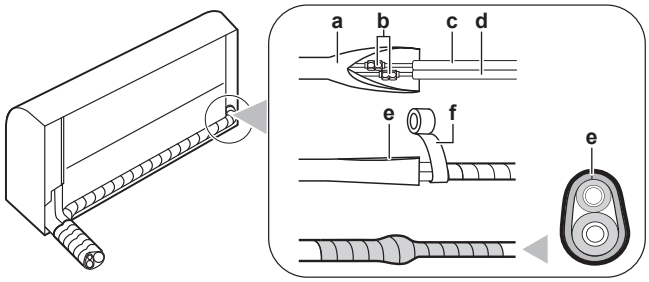

a غطاء أنبوب العزل الحراري (على جانب الوحدة الداخلية)
b توصيلات الفلير
c أنبوب السائل (مزود بعزل) (إمداد داخلي)
d أنبوب الغاز (مزود بعزل) (إمداد داخلي)
e يتجه الشق الذي يقع على أنبوب العزل الحراري لأعلى
f شريط فينيل (إمداد داخلي)

3 **قم بعزل** أنابيب التبريد، وكابل الربط البيني وخرطوم التصريف في الوحدة الداخلية: انظر "٨-١ لعزل مواسير الصرف، ومواسير الفريون وكابل الكنترول" [10].

إشعار

تأكد من عزل جميع أنابيب التبريد. قد يؤدي وجود أي أنبوب مكشوف إلى حدوث تكثيف.

٦-٢-٢ لفحص مفاصل أنابيب غاز التبريد وتفقد وجود تسريبات بعد شحن غاز التبريد

1 قم بإجراء اختبارات التسريب وفقًا للتعليمات الواردة في دليل تركيب الوحدة الخارجية.

2 اشحن غاز التبريد.

3 تفقد تسريبات غاز التبريد بعد الشحن (انظر أدناه).

اختبار إحكام مفاصل غاز التبريد التي تم تركيبها داخل الوحدات الداخلية

1 استخدم طريقة اختبار التسريب التي يبلغ الحد الأدنى من الحساسية بها 5 جرامات من غاز التبريد سنويًا. اختبر التسريبات عند ضغط لا يقل عن ربع الحد الأقصى لضغط التشغيل (انظر "PS High" على الملصق الموجود على الوحدة).

إذا تم اكتشاف تسريب

1 قم باستعادة غاز التبريد، وأصلح المفصل، ثم أعد إجراء الاختبار.

إنذار

استخدم دائمًا كابل متعدد القلوب مع كابلات مصدر التيار الكهربائي.

إنذار

استخدم فاصل من نوع وصلة لكل الأقطاب بفاصل 3 مم على الأقل بين فجوات نقطة التوصيل التي توفر فاصل كامل أسفل فئة فرط الفولتية III.

إنذار

في حالة تلف سلك الإمداد، يجب استبداله من قبل المصنّع أو وكيل الخدمات التابع له أو الأشخاص المتساوين في الكفاءة لتجنب المخاطر.

إنذار

لا توصل وحدة إمداد الطاقة بالوحدة الداخلية. حيث قد يتسبب ذلك في حدوث صدمة كهربائية أو حريق.

إنذار

- لا تستخدم القطع الكهربائية التي تم شراؤها محليًا داخل المنتج.
- لا تجعل وحدة إمداد الطاقة لمضخة الصريف وغيرها موصلة من خلال الروزتة حيث قد يتسبب ذلك في حدوث صدمة كهربائية أو حريق.

إنذار

أبعد كابلات الكنترول عن المواسير النحاسية الغير معزولة لأنها ستكون ساخنة جدًا.

٧-١ مواصفات مكونات الأسلاك المعيارية

إشعار

نحن نوصي باستخدام أسلاك صلبة. في حالة استخدام الأسلاك المجدولة، قم بلف الجدائل قليلًا لتدعيم طرف الموصل إما للاستخدام المباشر في المشبك الطرفي أو الإدخال في طرف مجعد دائري.
التفاصيل موضحة في "الإرشادات عند توصيل الأسلاك الكهربائية" في الدليل المرجعي للمثبت.

المكون		
كابل التوصيل الداخلي (الوحدات الداخلية↔الخارجية)	الجهد الكهربائي	220~240 فولت
	حجم السلك	فقط استخدام سلك متناسق يوفر عزل مزدوج وملائم للجهد المستخدم كابل رباعي القلوب بحد أدنى 1.5 مم²
جهاز حماية من التيار المتبقي/قاطع دائرة كهربائي للتسريب الأرضي	قاطع دائرة كهربائي للحماية من التيار المتبقي، متوافق مع اللوائح التنظيمية الوطنية الخاصة بالأسلاك الكهربائية، ويجب تثبيته في خط مصدر إمداد الطاقة. ثبّت دومًا قاطع دائرة كهربائي للحماية من التيار المتبقي يعمل على قطع الدائرة الكهربائية على الفور عند حدوث تسريب، إلا إذا نصّت اللوائح التنظيمية الوطنية الخاصة بالأسلاك الكهربائية على خلاف ذلك.	

٧ التركيب الكهربي

خطر: خطر الموت صعقًا بالكهرباء

٧-٢ لتوصيل الأسلاك الكهربائية بالوحدة الداخلية

إنذار

لا تمدد مصدر إمداد الطاقة أو كابل الربط باستخدام موصلات الأسلاك أو مشابك توصيل الأسلاك أو الأسلاك المغلفة بأشرطة أو أسلاك التمديد.

قد يتسبب ذلك في تولد حرارة زائدة أو حدوث صدمات كهربائية أو اندلاع حريق.

إنذار

واتخذ الإجراءات الكافية لمنع الحيوانات الصغيرة من استخدام الوحدة كمأوى. فقد تتسبب الحيوانات الصغيرة التي تلامس الأجزاء الكهربية في حدوث أعطال، أو إطلاق دخان أو نشوب حريق.

إشعار

- من المهم إبقاء أسلاك إمدادات الطاقة وأسلاك التوصيل البيني منفصلة عن بعضها بعضًا. يمكن أن يتم تمرير أسلاك التوصيل البيني وأسلاك إمدادات الطاقة، ولكن لا يمكن أن يكون ذلك بالتوازي.
- من أجل تجنب أي تداخل كهربائي، يجب أن تكون المسافة بين كلا السلكين دائمًا 50 مم على الأقل.

ينبغي تنفيذ الأعمال الكهربية وفقًا لدليل التركيب وقواعد توصيلات الأسلاك الكهربية المحلية، أو قواعد الممارسة.

1 اضبط الوحدة الداخلية على خطاطيف لوحة التركيب. استخدم علامات "△" كدليل.

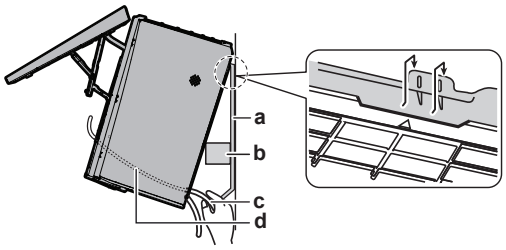

a لوحة تزايد (ملحق)
b قطعة مواد تغليف
c كابل الربط
d دليل أسلاك

معلومات

دعم الوحدة باستخدام قطعة من مواد التعبئة والتغليف.

مثال:

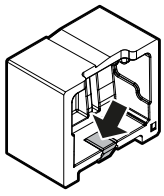

2 افتح اللوحة الأمامية، ثم غطاء الخدمة. راجع الدليل المرجعي لفني التركيب لتنفيذ إجراء الفتح. للحصول على معلومات عن موقع الدليل المرجعي للمثبت، راجع "١ نبذة عن الوثائق" [2].

3 اضغط على كابل الربط من الوحدة الخارجية من خلال فتحة الحائط التي يتم التغذية من خلالها، وذلك من خلال الجزء الخلفي من الوحدة الداخلية ومن خلال الجانب الأمامي.

ملاحظة: في حالة ما إذا كان كابل الربط متعريًا مقدمًا، قم بتغطية الأطراف باستخدام شريط عزل.

4 قم بثني الطرف الخاص بالكامل لأعلى.

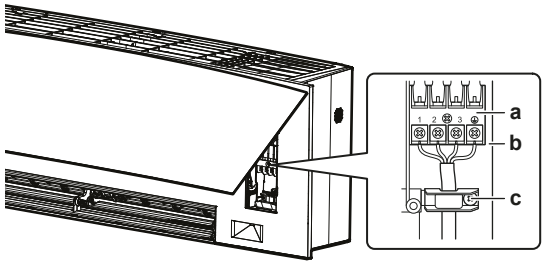

a مجموعة أطراف التوصيل
b مجموعة المكونات الكهربائية
c مشبك الكابل

5 قم بتعرية أطراف السلك لمسافة 15 مم تقريبًا.

6 قم بمطابقة ألوان السلك مع أرقام الطرف الموجودة على مجموعات أطراف الوحدة الداخلية وقم بلف الأسلاك بقوة إلى الأطراف المقابلة.

7 قم بتوصيل سلك الأرضي بالطرف المقابل.

8 ثبت الأسلاك بقوة بواسطة المسامير الخاصة بالأطراف.

9 اسحب الأسلاك للتأكد من أنها مثبتة بإحكام، ثم احتجز الأسلاك باستخدام أداة احتجاز للأسلاك.

10 قم بتغيير شكل الأسلاك بحيث يمكن تركيب غطاء الصيانة بإحكام، ثم أغلق غطاء الصيانة.

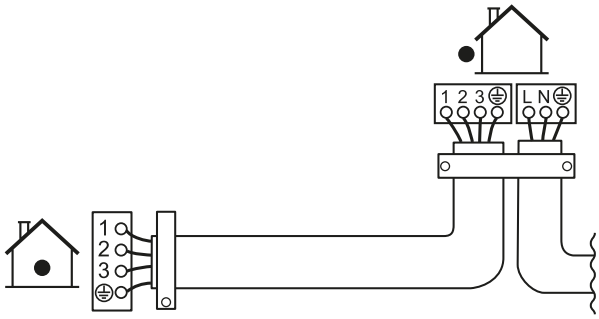

٧-٣ لتوصيل الملحقات الاختيارية (واجهة المستخدم السلكية، واجهة المستخدم المركزية، وما إلى ذلك).

1 أزل غطاء صندوق الأسلاك الكهربائية (راجع الدليل المرجعي لفني التركيب لتنفيذ إجراء الفتح، إذا لزم الأمر)

2 قم بتوصيل كابل التوصيل بالموصل S21 واسحب التوصيلات السلكية كما هو موضح في الشكل التالي.

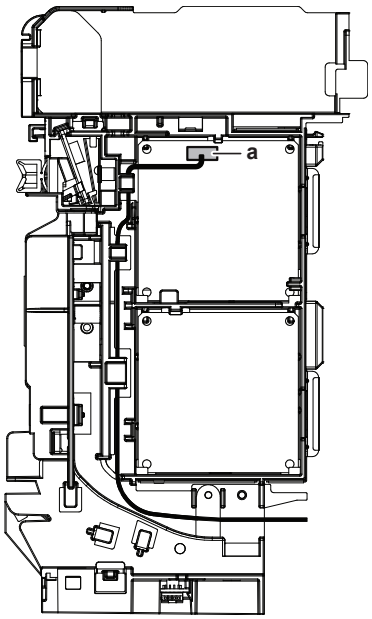

a موصل S21

3 قم بإرجاع غطاء صندوق الأسلاك الكهربائية واسحب التوصيلات السلكية حوله كما هو مبين في الشكل أعلاه.

٨ إكمال عملية تثبيت الوحدة الداخلية

٨-١ لعزل مواسير الصرف، ومواسير الفريون وكابل الكنترول

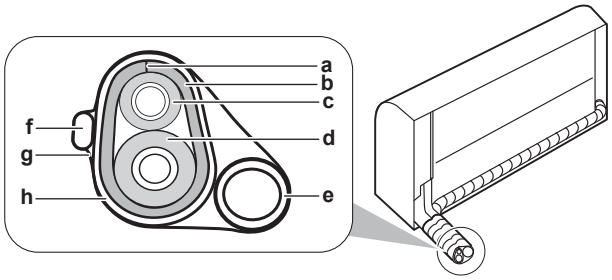

a شق
b غطاء أنبوب العزل الحراري
c أنبوب السائل
d أنبوب الغاز
e أنبوب التصريف
f أسلاك التوصيل البيني
g شريط العزل
h شريط فينيل لاصق

1 بعد الانتهاء من تجهيز أنابيب التصريف، وأنابيب غاز التبريد، والأسلاك الكهربائية، قم بتغليف أنابيب غاز التبريد، وكابل التوصيل البيني، وخرطوم التصريف معًا باستخدام الشريط العازل. قم بعمل تشابك على الأقل نصف عرض الشريط مع كل لفة.

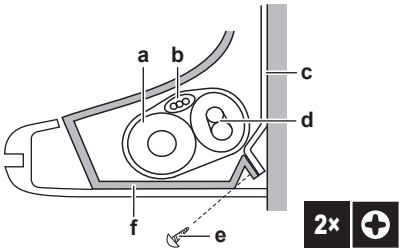

a خرطوم تصريف
b كابل الربط
c لوحة تزايد (ملحق)
d أنابيب غاز التبريد
e مسامير تثبيت الوحدة الداخلية M4×12L (ملحق)
f الإطار السفلي

٨-٢ لتمرير المواسير من خلال ثقب الجدار

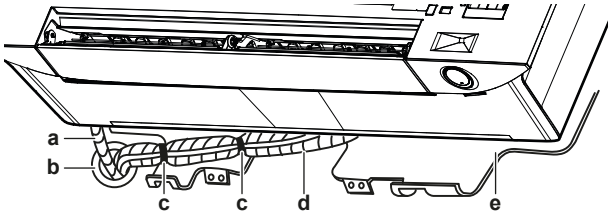

a خرطوم تصريف
b سد هذا الثقب باستخدام المعجون أو مواد اللحام
c شريط لاصق من الفينيل
d شريط العزل
e لوحة تركيب (ملحق)

إشعار

- تجنب ثني مواسير الفريون.
- لا تدفع مواسير الفريون في الإطار السفلي أو الشبك الأمامي.

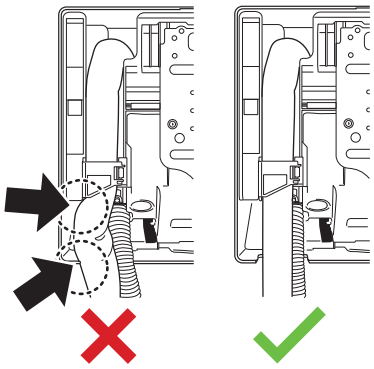

1 مرر خرطوم التصريف وأنابيب التبريد عبر فتحة الجدار، ثم قم بسد الفجوة بالمعجون.

٨-٣ لتثبيت الوحدة على لوحة التركيب (المسطرة)

1 اضبط الوحدة الداخلية على خطاطيف لوحة التركيب. استخدم علامات "△" كدليل.

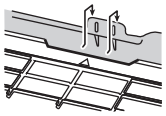

2 اضغط على الإطار السفلي من الوحدة بكلتا اليدين لضبطه على الخطاطيف السفلية من لوحة التركيب. تأكد من عدم انحصار الأسلاك في أي مكان.

ملاحظة: احرص على عدم توصيل كابل التوصيل الداخلي في الوحدة الداخلية.

3 اضغط على الحافة السفلية للوحدة الداخلية بكلتا اليدين إلى أن يتم تثبيتها بإحكام بواسطة خطاف لوحة التركيب.

4 إحكام تثبيت الوحدة الداخلية بلوحة التركيب باستخدام مسامير تثبيت الوحدة الداخلية 12L × M4 (ملحق).

٩ التجهيز

إشعار

قائمة التحقق العامة الخاصة ببدء التشغيل. إلى جانب تعليمات التجهيز في هذا الباب، تتوفر أيضًا قائمة تحقق عامة خاصة بالتجهيز في Daikin Library (المصادقة مطلوبة).

تعد قائمة التحقق العامة الخاصة ببدء التشغيل مكملة للتعليمات الواردة في هذا الفصل ويمكن استخدامها كإرشادات ونموذج إبلاغ أثناء التجهيز والتسليم للمستخدم.

إشعار

قم دائما بتشغيل الوحدة باستخدام الثرمستورات و/أو مفتاح/استشعار الضغط. إذا لم يكن الأمر كذلك، فقد يكون حرق الضاغط هو النتيجة.

٩-١ قائمة مرجعية قبل بدء التشغيل

1 بعد تثبيت الوحدة، تحقق من العناصر المدرجة أدناه.

2 أغلق الوحدة.

3 قم بتشغيل الوحدة.

☐	قراءة تعليمات التركيب بالكامل، كما هو موضح في **الدليل المرجعي لفني التركيب.**
☐	تركيب **الوحدات الداخلية** بطريقة صحيحة.
☐	تركيب **الوحدة الخارجية** بطريقة صحيحة.
☐	**مدخل/مخرج الهواء** تأكد من أن مدخل ومخرج الهواء بالوحدة غير مسدود بورق أو ورق مقوى أو أي مادة أخرى.
☐	لا توجد **أطوار مفقودة** أو **أطوار معكوسة**.
☐	أن **مواسير الفريون** (الغازي والسائل) معزولة حراريًا.
☐	**التصريف** احرص على أن يحدث التصريف بسلاسة. **السبب المحتمل:** قد تتقاطر المياه المكثفة.
☐	**تأريض** النظام بشكل سليم وإحكام ربط أطراف التأريض.
☐	**المنصهرات**، أو **قواطع الدوائر الكهربائية**، أو **أجهزة الحماية المثبتة في المكان** متوافقة مع الحجم والنوع المحددَيْن في هذه الوثيقة ولم يتم تجاهلها.
☐	تطابق **الجهد الكهربائي لمصدر الطاقة** مع الجهد الكهربائي على بطاقة بيانات الوحدة.
☐	يتم استخدام الأسلاك المحددة **لكابل الربط**.
☐	تستقبل الوحدة الداخلية إشارات **الريموت**.
☐	لا توجد **توصيلات مفكوكة** أو مكونات كهربائية تالفة في صندوق المفاتيح.
☐	**مقاومة العزل** للضاغط بحالة جيدة.
☐	لا توجد **مكونات تالفة** أو **مواسير مخفوسة** داخل الوحدات الداخلية والوحدات الخارجية.
☐	لايوجد **تسرب الفريون**.
☐	تركيب المواسير بالمقاسات الصحيحة وعزل **المواسير** بشكل صحيح.
☐	فتح **الصمامات** (الغاز والسائل) في الوحدة الخارجية بالكامل.

٩-٢ لتشغيل الاختبار

المتطلب الأساسي: يجب أن تكون وحدة إمداد الطاقة في النطاق المحدد.

المتطلب الأساسي: قد يتم تشغيل الاختبار في وضع التبريد أو التسخين.

المتطلب الأساسي: راجع دليل التشغيل للوحدة الداخلية لضبط درجة الحرارة وأوضاع التشغيل....

1 في وضع التبريد، حدد أقل درجة حرارة قابلة للبرمجة. في وضع التدفئة، حدد أعلى درجة حرارة قابلة للبرمجة. يمكن تعطيل التشغيل التجريبي عند اللزوم.

2 عند إنهاء التشغيل التجريبي، اضبط الحرارة على مستوى طبيعي. في وضع التبريد: 26~28 درجة مئوية، في وضع التدفئة: 20~24 درجة مئوية.

3 تأكد أن كل الوظائف والأجزاء تعمل بشكل صحيح.

4 يتوقف النظام عن التشغيل لمدة ثلاث دقائق بعد إيقاف تشغيل الوحدة.

٩-٢-١ لإجراء التشغيل التجريبي باستخدام جهاز التحكم عن بُعد اللاسلكي

1 اضغط على ··· للدخول إلى القائمة الرئيسية، ثم انتقل إلى "قائمة إعدادات جهاز التحكم عن بُعد اللاسلكي" عن طريق < و >. اضغط على ∨ للدخول إلى القائمة.

2 انتقل إلى شاشة "البرنامج والإصدار" عن طريق < و >.

3 اضغط مع الاستمرار على ∨ لمدة 5 ثوانٍ على الأقل للدخول إلى "قائمة التشخيص الذاتي".

قائمة جهاز التحكم عن بُعد اللاسلكي



قائمة التشخيص الذاتي



4 في "قائمة التشخيص الذاتي"، انتقل إلى "قائمة التشغيل التجريبي" عن طريق < و >.

قائمة التشغيل التجريبي



5 اضغط على ⌄ للدخول إلى القائمة.

6 غيّر الحالة إلى ON عن طريق ⌃ و ⌄.

7 اضغط على ⌄ لتأكيد الاختيار.

النتيجة: تدخل الوحدة الداخلية وضع التشغيل التجريبي، وخلال ذلك لا يمكن تشغيلها بطريقة عادية.

التشغيل التجريبي قيد الإيقاف **التشغيل التجريبي قيد التشغيل** **أثناء التشغيل التجريبي**



النتيجة: ستتوقف عملية تشغيل الاختبار تلقائيًا بعد حوالي 30 دقيقة.

8 سيتوقف وضع التشغيل التجريبي عند الضغط على مفتاح التشغيل/إيقاف التشغيل (ON/OFF).

النتيجة: تغادر الوحدات الداخلية وضع اختبار التشغيل.

9 تحقق من وظيفة أوضاع التشغيل.

معلومات

لا يمكنك ضبط Econo أو التشغيل القوي والتشغيل الصامت للوحدة الخارجية أو تغيير النقطة المحددة لدرجة الحرارة أثناء التشغيل التجريبي.

10 تحقق من سجل كود الخطأ. إذا لزم الأمر، قم بحل السبب وراء حدوث أعطال، وقم بعمل اختبار التشغيل مرة أخرى.

معلومات

- لن يكتمل التشغيل التجريبي إذا لم تبلغ الوحدة الداخلية بأي كود خطأ.
- راجع دليل الخدمة للحصول على القائمة الكاملة لرموز الأخطاء وإرشادات تفصيلية لاستكشاف الأخطاء وإصلاحها لكل خطأ.

١٠ التهيئة

معلومات

لمزيدٍ من المعلومات عن "التهيئة" باستخدام جهاز التحكم عن بُعد اللاسلكي، راجع **الدليل المرجعي للمستخدم** الموجود على https:// qr.daikin.eu/?N=FTXJ-BW تحت عنوان: "التوثيق".

- **إعدادات الوحدة الداخلية:** درجة سطوع عين Daikin، فتح اللوحة الأمامية، اتصال LAN اللاسلكي، تدفق الهواء الرأسي، وضع تركيب الوحدة الداخلية، وظيفة التشغيل الجاف
- **إعداد جهاز التحكم عن بُعد اللاسلكي:** درجة تباين شاشة LCD، درجة سطوع شاشة LCD، وقت إيقاف تشغيل شاشة LCD، الإرسال التلقائي بعد التحديد، قنوات جهاز استقبال الإشارات بالأشعة تحت الحمراء للوحدة الداخلية

١٠-١ نقطة التلامس المفتوحة/ المغلقة

يتطلب تفعيل هذه الخاصية شراء الخيار KER303A وتثبيته.

للاطّلاع على شرح هذه الخاصية، ومعرفة الغرض منها، وكيفية عملها، يُرجى مراجعة فصل "نقطة التلامس المفتوحة/ المغلقة" في دليل التشغيل.

معلومات

يُضبط إعدادا نوع نقطة التلامس وزمن التأخير من خلال قائمة الخدمة.

- نوع نقطة التلامس: مفتوحة عادةً (NO)،مغلقة عادةً (NC) - إعداد المصنع
- زمن التأخير: 0 - إعداد المصنع, 1، 2، 3، 5 دقائق

مثال: مغلقة عادةً (NC)

عندما تكون نقطة التلامس مغلقة (النافذة مغلقة، والبطاقة مثبتة في مكانها), تعمل الوحدة كالمعتاد.

عندما تكون نقطة التلامس مفتوحة (النافذة مفتوحة، والبطاقة في الخارج), يبدأ مؤقت التأخير في العمل. تتوقف الوحدة عند تجاوز زمن التأخير المحدد.

نُوصي بضبط زمن تأخير لتجنّب حدوث طنين بسبب تذبذب الإشارات.

معلومات

عند تجاوز زمن التأخير المحدد (0، 1، 2، 3، 5 دقائق)، تتوقف الوحدة وتنتقل إلى وضع الاستعداد.

عندما تُشير حالة نقطة التلامس إلى أن النافذة مفتوحة:

- يتعطل أمر الفتح/ الغلق الصادر من جهاز التحكم عن بُعد أو تطبيق ONECTA.
- لا يزال بالإمكان تغيير الإعدادات الأخرى مثل نقطة التعيين، أو الوضع، أو سرعة المروحة، لكن سيكون لها تأثير فقط بعد إعادة تشغيل الوحدة.

ملاحظة: تُوصي شركة "Daikin" باستخدام نقطة تلامس من النوع **المغلق عادةً (NC)**. فذلك يمنع تشغيل الوحدة عندما تتعطل نقطة التلامس.

إعداد التفعيل/ إعادة التشغيل

يُحدد وضع إعادة التشغيل كيفية عمل الوحدة بعد غلق النافذة مجددًا.

إعادة التشغيل يدويًا

لا يُعاد تشغيل الوحدة تلقائيًا.

يجب إعادة تشغيل عملية التشغيل يدويًا باستخدام **جهاز التحكم عن بُعد** أو تطبيق ONECTA.

إعادة التشغيل تلقائيًا

يُعاد تشغيل الوحدة تلقائيًا بعد غلق النافذة لتعمل حسب وضع التشغيل الأخير.

١٠-١-١ لضبط نقطة التلامس المفتوحة/ المغلقة:

1 ادخل على القائمة الرئيسية عن طريق الضغط على ⋯ وانتقل إلى قائمة ضبط جهاز التحكم عن بُعد اللاسلكي باستخدام ‹ و ›.

2 اضغط على ⌄ للدخول إلى القائمة.

قائمة إعدادات جهاز التحكم عن بُعد اللاسلكي



3 انتقل إلى شاشة معلومات البرنامج "SW info" باستخدام < و >.

4 استمر في الضغط على ∨ لمدة 5 ثوانٍ على الأقل.

التشغيل التجريبي



5 استمر في الضغط على ∨ لمدة 5 ثوانٍ على الأقل.

إعداد كلمة المرور



6 استخدم ∧، و∨، و >، و < لإدخال كلمة المرور 5902 ثم اضغط على ∨.

وضع الفحص



7 انتقل إلى إعداد نقطة التلامس الخارجية باستخدام < و >.

8 اضغط على ∨ للدخول إلى إعداد نقطة التلامس.

إعداد نقطة التلامس

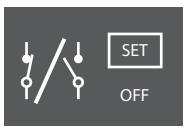

9 استمر في الضغط على ∨ لمدة 3 ثوانٍ على الأقل.

10 استخدم ∧ و∨ لتحديد وضع إيقاف التشغيل، والقائمة، والوضع التلقائي.

11 اضغط على ∨.

النتيجة: ستعود الشاشة إلى عرض إعداد نقطة التلامس.

12 استخدم < و > للانتقال إلى نوع نقطة التلامس.

نوع نقطة التلامس

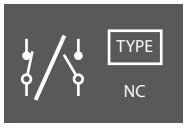

13 استمر في الضغط على ∨ لمدة 3 ثوانٍ على الأقل.

14 استخدم ∧ و∨ لتحديد النوع إما مفتوحة عادةً "NO" أو مغلقة عادةً "NC".

15 اضغط على ∨.

النتيجة: ستعود الشاشة إلى عرض نوع نقطة التلامس.

16 استخدم < و > للانتقال إلى إعداد زمن التأخير

إعداد زمن التأخير



17 استمر في الضغط على ∨ لمدة 3 ثوانٍ على الأقل.

18 استخدم ∧ و∨ لتحديد زمن التأخير: 0/1/2/3/5 دقيقة.

19 اضغط على ∨.

20 اضغط على ··· للرجوع إلى الشاشة الرئيسية أو اضغط على ∨ للعودة إلى قائمة الخدمة

١١ استكشاف المشكلات وحلها

١١-١ حل المشكلات بناءً على أكواد الأخطاء

تشخيص الأعطال بواسطة جهاز التحكم عن بُعد اللاسلكي

إذا واجهت الوحدة مشكلة، فبإمكانك تحديد العطل عن طريق التحقق من كود الخطأ من خلال جهاز التحكم عن بُعد اللاسلكي. من المهم فهم المشكلة واتخاذ التدابير اللازمة قبل إعادة ضبط كود الخطأ. يجب أن يتم ذلك بواسطة فني تركيب مُرخص أو من قبل الموزِّع المحلي لديك.

للتحقق من كود الخطأ من خلال جهاز التحكم عن بُعد اللاسلكي

1 اضغط على ··· للدخول إلى القائمة الرئيسية، ثم انتقل إلى إعدادات جهاز التحكم عن بُعد اللاسلكي باستخدام < و >.

قائمة جهاز التحكم عن بُعد اللاسلكي



إصدار البرنامج (قائمة التشخيص الذاتي)



2 اضغط على ∨ للدخول إلى القائمة.

3 انتقل إلى شاشة البرنامج والإصدار عن طريق < و >.

4 اضغط مع الاستمرار على ∨ لمدة 5 ثوانٍ على الأقل للدخول على قائمة التشخيص الذاتي.

5 انتقل إلى شاشة مؤشر كود الخطأ باستخدام < و >. اضغط على ∨ لتأكيد اختيارك.

مؤشر كود الخطأ



قائمة كود الخطأ



6 قم بتوجيه جهاز التحكم عن بُعد اللاسلكي عند الوحدة وانتقل في قائمة أكواد الأخطاء باستخدام < و >، إلى أن تسمع صوت صفارة طويلة.

النتيجة: تُشير الصفارة الطويلة إلى كود الخطأ المطابق.

7 اضغط على ··· للرجوع إلى الشاشة الرئيسية أو اضغط على ✓ للعودة إلى قائمة التشخيص الذاتي.

معلومات

راجع دليل الخدمة لمعرفة:

- القائمة الكاملة لرموز الخطأ
- دليل أكثر تفصيلاً لاستكشاف الأخطاء وإصلاحها لكل خطأ

١٢ الفك

إشعار

لا تحاول تفكيك الجهاز بنفسك: يجب القيام بمهمة تفكيك الجهاز ومعالجة المبرد وتغير الزيت وقطع الغيار الأخرى وفقًا للتشريعات المعمول بها. يجب معالجة الوحدات في منشأة معالجة متخصصة لإعادة استخدامها وإعادة تدويرها واستعادتها.

١٣ البيانات الفنية

- تتوفر **مجموعة فرعية** من أحدث البيانات الفنية على الموقع الإلكتروني الإقليمي Daikin (يمكن الوصول إليه بشكل عام).
- تتوفر **المجموعة الكاملة** لأحدث البيانات الفنية على Daikin Library (تلزم المصادقة).

١-١٣ مخطط الأسلاك

يُسلم مخطط توصيل الأسلاك مع الوحدة، وموجود على الجانب الأيمن الداخلي للشبكة الأمامية للوحدة الداخلية.

١-١-١٣ دليل الرسم البياني للأسلاك الموحد

بالنسبة إلى الأجزاء والأرقام المستعملة، راجع الرسم المخططات الخاصة بتوصيل الأسلاك في الوحدة. يكون ترقيم الأجزاء بالأرقام العربية بترتيب تصاعدي لكل جزء ويتم تمثيله في النظرة العامة أدناه بالرمز "*" في الرموز الخاصة بالجزء.

الرمز	المعنى	الرمز	المعنى
	قاطع الدائرة		تأريض وقائي
			التأريض الصامت
			واقي للأرض (برغي)
	التوصيلات	Ⓐ،	مقوم التيار
	موصل		موصل المرحل

الرمز	المعنى	الرمز	المعنى
	تأريض		موصل الدائرة الكهربائية القصيرة
	الأسلاك الميدانية		طرفي
	منصهر		شريط طرفي
	الوحدة الداخلية		ماسك الأسلاك
	الوحدة الخارجية		السخان
	جهاز الحماية من التيار المتبقي		

الرمز	اللون	الرمز	اللون
BLK	أسود	ORG	برتقالي
BLU	أزرق	PNK	وردي
BRN	بنى	PRP، PPL	أرجواني
GRN	أخضر	RED	أحمر
GRY	رمادي	WHT	أبيض
SKY BLU	أزرق سماوي	YLW	أصفر

الرمز	المعنى
A*P	لوحة الدائرة المطبوعة
BS*	زر الدفع تشغيل/إيقاف، مفتاح التشغيل
BZ، H*O	جرس طنان
C*	مكثف
AC*, CN*, E*, HA*, HE*, HL*, HN*, HR*, MR*_A, MR*_B, S*, U, V, W, X*A, K*R_*, NE	التوصيل، الموصل
D*، V*D	الصمام الثنائي
DB*	قنطرة الصمام الثنائي
DS*	مفتاح الحزمة المزدوجة المضمنة
E*H	السخان
F*U، FU*، (لمعرفة الخصائص، يرجى الرجوع إلى لوحة الدائرة المطبوعة داخل الوحدة الخاصة بك)	منصهر
FG*	موصل (أرضية الإطار)
H*	جديلة أسلاك
H*P، LED*، V*L	مصباح إشارة، الصمام الثنائي الباعث للضوء
HAP	صمام ثنائي باعث للضوء (شاشة الخدمة خضراء)
HIGH VOLTAGE	فولت مرتفع
IES	حساس العين الذكي
IPM*	وحدة الطاقة الذكية
K*R، KCR، KFR، KHuR، K*M	مرحل مغناطيسي
L	حي
L*	ملف
L*R	مفاعل
M*	محرك متدرج
M*C	محرك ضاغط
M*F	محرك المروحة
M*P	محرك مضخة التصريف
M*S	محرك وضع التأرجح
MR*, MRCW*, MRM*, MRN*	مرحل مغناطيسي
N	محايد
NE	التأريض الصامت
N، =n=*	عدد مرات المرور خلال الحلقة الحديدية
PAM	تضمين سعة النبضة
PCB*	لوحة الدائرة المطبوعة
PM*	وحدة الطاقة
PS	تحويل إمداد طاقة

الرمز	المعنى
*PTC	الثيرمستور ذو معامل درجة الحرارة الإيجابي (PTC)
*Q	الترانزستور الخاص بالبوابة المعزولة ثنائية القطب (IGBT)
Q*C	قاطع الدائرة
Q*DI، KLM	قاطع الدائرة الكهربائية الخاص بالتسرب الأرضي
Q*L	واقي الحمل الزائد
Q*M	مفتاح حراري
Q*R	جهاز الحماية من التيار المتبقي
*R	مقاوم
R*T	الثيرمستور
RC	جهاز استقبال
S*C	مفتاح كهرباء حدي
S*L	مفتاح طفو
S*NG	كاشف تسرب غاز التبريد
S*NPH	حساس الضغط (عالي)
S*NPL	حساس الضغط (المنخفض)
*S*PH، HPS	مفتاح الضغط (عالي)
S*PL	مفتاح الضغط (منخفض)
S*T	ثيرموستات
S*RH	حساس الرطوبة
*S*W، SW	مفتاح التشغيل
SA*، F1S	مانع الاندفاع
SR*، WLU	جهاز استقبال الإشارات
*SS	مفتاح تحديد
SHEET METAL	لوحة شريط طرفي ثابت
T*R	محول
TC، TRC	جهاز بث
V*، R*V	المقاوم المتغير
V*R	وحدة طاقة قنطرة الصمامات الثنائية، والترانزستور الخاص بالبوابة المعزولة ثنائية القطب (IGBT)
WRC	جهاز تحكم عن بعد لاسلكي
*X	طرفي
X*M	شريط طرفي (مسدود)
Y*E	ملف صمام توسيع إلكتروني
Y*R، Y*S	ملف صمام لولبي عاكس
Z*C	الحلقة الحديدية
ZF، Z*F	مرشح الضجيج

Copyright 2026 Daikin

DAIKIN INDUSTRIES CZECH REPUBLIC s.r.o.
U Nové Hospody 1155/1, 301 00 Plzeň Skvrňany, Czech Republic

DAIKIN EUROPE N.V.
Zandvoordestraat 300, B-8400 Oostende, Belgium

4P852484-4 2026.06