دليل التشغيل

DAIKIN

تكييفات الهواء نظام الوحدتين
نظام VRV تكييفات الهواء

الطرازات

(النوع المعلق في السقف)

نظام الوحدتين	**نظام VRV**
FHQ35CAVEB	**FXHQ32AVEB**
FHQ50CAVEB	**FXHQ63AVEB**
FHQ60CAVEB	**FXHQ100AVEB**
FHQ71CAVEB	
FHQ100CAVEB	
FHQ125CAVEB	
FHQ140CAVEB	
FHQ140CAVEA	

شكرًا لك على شراء هذا المنتج.
يرجى قراءة دليل التشغيل هذا بعناية لضمان التشغيل السليم.
وبعد قراءة الدليل، احتفظ به للرجوع إليه مستقبلاً.
علاوة على ذلك، تأكد من تسليم دليل التشغيل هذا للمستخدم الجديد عندما يتولى التشغيل.
بما أن دليل التشغيل هذا مخصص للوحدة الداخلية، ارجع أيضًا إلى أدلة التشغيل المرفقة بالوحدة الخارجية ووحدة التحكم عن بُعد.

■ متطلبات التخلص من المنتج

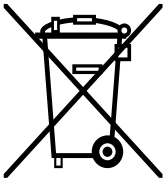

متطلبات التخلص من المنتج

يوجد هذا الرمز على تكييف الهواء الذي اشتريته. وهو يعني أنه يُحظر التخلص من المنتجات الكهربية والإلكترونية مع النفايات المنزلية غير المفرزة.

لا تحاول تفكيك النظام بنفسك: يجب تفكيك نظام تكييف الهواء ومعالجة مادة التبريد والزيت والأجزاء الأخرى بواسطة فني مؤهل وفقًا للقوانين والتنظيمات المحلية والوطنية ذات الصلة.

يجب التعامل مع تكييفات الهواء في منشأة معالجة متخصصة لإعادة استخدامه أو إعادة تدويره أو إصلاحه.

فبضمان التخلص من هذا المنتج بطريقة صحيحة، ستساعد في منع الآثار السلبية المحتملة على البيئة وصحة الإنسان. يُرجى الاتصال بفني التركيب أو السلطات المحلية لمزيد من المعلومات.

يجب إزالة البطاريات من وحدة التحكم عن بُعد والتخلص منها بصورة منفصلة وفقًا للتنظيمات المحلية والوطنية ذات الصلة.

المحتويات

١. احتياطات السلامة ١
٢. ما الذي ينبغي فعله قبل التشغيل ٣
٣. نطاق التشغيل ٤
٤. مكان التركيب ٥
٥. إجراء التشغيل ٦
٦. خصائص التشغيل ٦
٧. التشغيل الأمثل ٩
٨. الصيانة (لأفراد الخدمة فقط) ٩
٩. أعراض لا تمثل أعطالاً بتكييف الهواء ١٣
١٠. استكشاف المشكلات وإصلاحها ١٥

التعليمات الأصلية مكتوبة باللغة الإنجليزية. وكل اللغات الأخرى هي ترجمات للتعليمات الأصلية.

معلومات مهمة بخصوص مادة التبريد المستخدمة

يحتوي هذا المنتج على غازات دفيئة مفلورة بموجب بروتوكول كيوتو.

نوع مادة التبريد: R410A
قيمة GWP(١): ١٩٧٥
GWP(١) = احتمال الاحترار العالمي

تعتمد الحاجة إلى إجراء فحوصات دورية حول تسربات مادة التبريد على القوانين الأوروبية أو المحلية. ويُرجى الاتصال بالوكيل المحلي لديك للحصول على مزيد من المعلومات.

١. احتياطات السلامة

للاستفادة من كافة مميزات وظائف تكييف الهواء ولتجنب الأعطال الناتجة عن سوء الاستعمال، الرجاء قراءة دليل التشغيل هذا بعناية قبل الاستخدام.
تنطبق على هذا المنتج العبارة "يُحظر على عامة الأشخاص التعامل مع هذه الأجهزة".

هذا الجهاز مصمم للاستخدام من قبل مستخدمين خبراء أو مدربين في المتاجر وفي الصناعات الخفيفة وفي المزارع، أو للاستخدام التجاري من قبل أشخاص عاديين.

يمكن استخدام هذا الجهاز بواسطة الأطفال الذين تجاوزوا سنّ ٨ سنوات والأشخاص من ذوي القدرات البدنية أو الحسية أو العقلية المحدودة أو المفتقدين للخبرة والمعرفة، فقط إذا قام شخص مسئول عن سلامتهم بالإشراف عليهم أو إعطائهم إرشادات عن كيفية استخدام الجهاز بطريقة آمنة إلى جانب فهمهم للمخاطر المرتبطة به. وينبغي ألا يتلاعب الأطفال بالجهاز. وينبغي ألا يتم تنفيذ أعمال التنظيف والصيانة إلا بمعرفة الأشخاص الموضحين في هذا الدليل.

الجهاز غير مصمم ليستخدمه أطفال صغار دون مراقبة من الكبار أو أشخاص غير مؤهلين لتشغيل تكييف الهواء.
قد يؤدي ذلك إلى حدوث إصابات أو صدمات كهربية.

- **يصنف هذا الدليل الاحتياطات إلى "تحذيرات" و"تنبيهات". تأكد من الالتزام بجميع الاحتياطات الواردة فيما يلي. فهي مهمة لضمان السلامة.**

⚠ **التحذير**.....يشير إلى حالة خطرة محتملة، قد تؤدي إلى حدوث وفاة أو إصابة خطيرة إذا لم يتم تلافيها.
⚠ **التنبيه**.....يشير إلى حالة خطرة محتملة، قد تؤدي إلى حدوث إصابة طفيفة أو متوسطة إذا لم يتم تلافيها.
كما يمكن استخدامه أيضًا للتنبيه بشأن الممارسات غير الآمنة.

- **بعد قراءة هذا الدليل، احتفظ به في مكان قريب حتى يمكنك الرجوع إليه متى احتجت إليه. وإذا انتقل الجهاز لمستخدم جديد، فتأكد من تسليمه الدليل أيضًا.**

⚠ **التحذير**

وعند تعطل تكييف الهواء (تخرج منه رائحة احتراق، وغير ذلك)، افصل الطاقة عن تكييف الهواء واتصل بالوكيل المحلي لديك.
وقد يؤدي التشغيل المستمر في مثل تلك الظروف إلى حدوث عطل أو صدمات كهربية أو حريق.

اتصل بالوكيل المحلي لديك بخصوص تعديل تكييف الهواء أو إصلاحه أو صيانته.
فتنفيذ العمل بطريقة خاطئة قد يؤدي إلى تسرب للماء أو حدوث صدمات كهربي أو نشوب حريق.

تأكد من استخدام الفيوزات ذات قراءة الأمبير الصحيحة.
ولا تستخدم فيوزات غير سليمة، أو نحاس أو أية أسلاك أخرى كبديل، فقد يتسبب هذا في حدوث صدمات كهربية، أو نشوب حريق، أو حدوث إصابات أو تلف تكييف الهواء.

اتصل بالوكيل المحلي لديك إذا غمرت المياه تكييف الهواء بسبب كارثة طبيعية، مثل فيضان أو إعصار استوائي.
لا تشغل تكييف الهواء في تلك الحالة، وإلا فقد يحدث عطل أو صدمات كهربية أو قد ينشب حريق.

شغّل تكييف الهواء أو أوقف تشغيله باستخدام وحدة التحكم عن بُعد. ولا تستخدم قاطع دائرة الطاقة الكهربية مطلقًا لهذا الغرض.
وإلا فقد يتسبب هذا في نشوب حريق أو تسرب للماء. علاوة على ذلك، إذا كان الجهاز مزود بميزة التحكم الأوتوماتيكي في إعادة التشغيل ضد انقطاع الكهرباء وعادت الكهرباء بعد انقطاعها، فستدور المروحة فجأة وقد تتسبب في حدوث إصابة.

لا تستخدم تكييف الهواء في الأجواء الملوثة ببخار زيت، مثل زيت الطهي أو بخار زيت الآلات.
فقد يتسبب بخار الزيت في تلف تكييف الهواء، أو حدوث صدمات كهربية أو نشوب حريق.

لا تستخدم مواد قابلة للاشتعال (مثل مثبت الشعر البخاخ أو مبيد حشرات) بالقرب من تكييف الهواء.

لا تنظف تكييف الهواء باستخدام مذيبات عضوية مثل مخفف الدهان (ثنر).
فقد يتسبب استخدام مذيبات عضوية في تلف تكييف الهواء، أو حدوث صدمات كهربية أو نشوب حريق.

لا تستخدم تكييف الهواء في الأماكن التي تحوي كميات زائدة من الدخان المحمل بالزيت، مثل أماكن الطهي، أو في الأماكن التي بها غازات قابلة للاشتعال، أو غازات آكالة، أو غبار معدني.
فقد يؤدي استخدام تكييف الهواء في مثل تلك الأماكن إلى نشوب حريق أو تعطل تكييف الهواء.

احترس من نشوب حريق عند تسرب مادة التبريد.
إذا لم يعمل تكييف الهواء بشكل سليم، أي أنه لا يُخرج هواءً باردًا أو دافئًا، فقد يكون السبب وجود تسرب لمادة التبريد. اتصل بالوكيل المحلي لديك للمساعدة.
وتجدر الإشارة إلى أن مادة التبريد المستخدمة في تبريد الهواء آمنة ولا تتسرب عادة. ولكن في حالة تسرب مادة التبريد وملامستها للسان لهب، أو مدفأة أو موقد، فقد تُولد مكونات خطيرة. أوقف تشغيل تكييف الهواء واتصل بالوكيل المحلي لديك.
لا تُشغّل تكييف الهواء إلا بعد أن يتأكد فني الخدمة المؤهل من إصلاح التسرب.

لا تضع أشياء مثل العصي أو أصابعك وغير ذلك داخل مداخل الهواء أو مخارجه.
قد تحدث إصابة عند ملامسة شفرات مروحة تكييف الهواء عالية السرعة.

اتصل بالوكيل المحلي لديك بخصوص تنظيف تكييف الهواء من الداخل.
فقد يتسبب التنظيف الخاطئ في كسر بعض الأجزاء البلاستيكية، وتسرب الماء وتلفيات أخرى إلى جانب حدوث صمات كهربية.

احذر من التعرض المباشر لفترة طويلة للهواء البارد أو الدافئ الخارج من تكييف الهواء، فالهواء شديد البرودة أو شديد السخونة قد يؤذي بدنك وصحتك.

اتصل بالوكيل المحلي لديك بخصوص إجراءات التركيب.
فتنفيذك العمل بنفسك قد يؤدي إلى تسرب للماء أو حدوث صدمات كهربي أو نشوب حريق.

اتصل بفني محترف بخصوص تركيب الملحقات وتأكد من استخدام الملحقات التي تتفق مع مواصفات الشركة المصنعة فقط.
إذا نتجت أية عيوب عن أي عمل تقوم به بنفسك، فقد يتسبب ذلك في تسرب الماء أو حدوث صدمات كهربية أو حريق.

اتصل بالوكيل المحلي لديك بخصوص تغيير مكان تكييف الهواء وإعادة تركيبه.
فتركيب الجهاز بطريقة خاطئة قد يؤدي إلى تسرب للماء أو حدوث صدمات كهربي أو نشوب حريق.

تأكد من تأريض تكييف الهواء.
تجنب تأريض تكييف الهواء باستخدام مواسير المياه، أو مانع الصواعق أو أسلاك الهواتف الأرضية.
فقد يؤدي التأريض الخاطئ إلى حدوث صدمات كهربية أو نشوب حريق.
قد يتسبب تيار التمور العالي من البرق أو مصادر أخرى في تلف تكييف الهواء.

تأكد من تركيب قاطع تسرب أرضي.
قد يؤدي الإخفاق في تركيب قاطع تسرب أرضي إلى حدوث صدمات كهربية أو نشوب حريق.

تأكد من استخدام مصدر كهرباء مخصص لتكييف الهواء.
فقد يتسبب استخدام أي مصدر كهرباء آخر في تولد حرارة، أو نشوب حريق، أو تعطل تكييف الهواء.

اتصل بالوكيل المحلي لديك بخصوص ما ينبغي فعله في حالة تسرب مادة التبريد.
فعند تركيب تكييف الهواء في غرفة صغيرة، يلزم اتخاذ الاحتياطات المناسبة بحيث لا تتجاوز كمية مادة التبريد المتسربة لحد التركيز. وإلا فقد يؤدي هذا إلى وقوع حادث بسبب استنفاد الأكسجين.

⚠ التنبيه

ينبغي مراقبة الأطفال حتى لا يعبثون بالوحدة الداخلية أو وحدة التحكم عن بُعد.
قد يتسبب التشغيل العرضي من قبل الأطفال في حدوث إصابات أو صدمات كهربية.

لا تسمح لأي طفل بالركوب فوق الوحدة الخارجية وتجنب وضع أي شيء فوقها.
فقد يتسبب السقوط من عليها أو اللعب عليها في حدوث إصابة.

لا تسمح للأطفال باللعب فوق الوحدة الخارجية أو حولها.
إذا لمسوا الوحدة بلا مبالاة، فقد يتعرضوا لإصابات.

تجنب تعرض الأطفال أو النباتات أو الحيوانات لتدفق الهواء المباشر من الوحدة الداخلية، فقد يتأثرون عكسيًا بذلك.

لا تضع مرشات قابلة للاشتعال أو تشغل أوعية المرشات بالقرب من تكييف الهواء فقد يتسبب ذلك في نشوب حريق.

لا تغسل تكييف الهواء أو وحدة التحكم عن بُعد بماء، فقد يتسبب ذلك في حدوث صدمات كهربية أو نشوب حريق.

لا تضع أوعية الماء (آنية الزهور، وغير ذلك) على الوحدة الداخلية، فقد يتسبب ذلك في حدوث صدمات كهربية أو نشوب حريق.

لا تضع أوعية قابلة للاشتعال، مثل عُلب المرشات، ضمن مسافة متر واحد من مخرج الهواء.
فقد تنفجر الأوعية بفعل تأثير الهواء الساخن الخارج من الوحدة الداخلية أو الخارجية عليها.

افصل الطاقة عن تكييف الهواء عند التوقف عن استخدامه لفترات طويلة.
وإلا، فقد يسخن تكييف الهواء أو قد ينشب حريق به بفعل تراكم الأتربة.

لا تضع أية أشياء قريبًا جدًا من الوحدة الخارجية ولا تسمح بتراكم أوراق الأشجار أو أية شوائب أخرى حول الوحدة.
أوراق الأشجار تُعدّ مرتعًا للحيوانات الصغيرة التي يمكن أن تدخل الوحدة. وحالما تدخل مثل تلك الحيوانات إلى الوحدة فقد تتسبب في حدوث أعطال، أو صعود دخان أو نشوب حريق عند ملامستها للأجزاء الكهربية.

قبل التنظيف، تأكد من إيقاف تشغيل تكييف الهواء، وإيقاف تشغيل قاطع دائرة الطاقة الكهربية.
وإلا فقد تحدث صدمات كهربية وإصابات.

لتجنب الصدمات الكهربية، لا تشغل الجهاز ويدك مبتلة.

لا تلمس الأجزاء الداخلية لوحدة التحكم عن بُعد مطلقًا.
فسوف يتسبب لمس بعض الأجزاء الداخلية في حدوث صدمات كهربية وتلف وحدة التحكم عن بُعد. واستشر الوكيل المحلي لديك بخصوص فحص الأجزاء الداخلية وضبطها.

لتجنب نقص الأكسجين، تأكد من وجود تهوية كافية للغرفة عند استخدام أجهزة مثل الموقد مع تكييف الهواء.

لا تترك وحدة التحكم عن بُعد في أماكن يُحتمل أن تتعرض فيها للبلل.
فإذا دخل الماء إلى وحدة التحكم عن بُعد فإن هناك خطر حدوث تسرب كهربي وتلف المكونات الكهربية.

انتبه إلى خطواتك عند تنظيف فلتر الهواء أو فحصه.
يتطلب الأمر العمل على مكان مرتفع وهو ما يستلزم أقصى قدر من الحرص والحذر.
فإذا كانت السقالة غير مستقرة، فقد تسقط أو تنقلب وتتسبب في حدوث إصابات.

لا تقم بإزالة شبكة منافذ الوحدة الخارجية.
تحمي الشبكة المستخدم من المروحة عالية السرعة، والتي قد تعرضه لإصابات.

لتجنب الإصابة، لا تلمس مدخل الهواء أو الريش الألومنيوم لتكييف الهواء.

لا تضع أشياءً حساسة للرطوبة أسفل الوحدة الداخلية أو الخارجية مباشرة.
ففي بعض الحالات، قد يحدث تقطير من التكثيف على الوحدة أو أنابيب مادة التبريد، أو الوسخ داخل فلتر الهواء أو انسداد مجرى التصريف، مما يؤدي إلى تلوث ذلك الشيء أو تعطله.

لا تضع أي أجهزة تدفئة أسفل الوحدة الداخلية مباشرة، فقد تتسبب الحرارة الناتجة في تشويه الوحدة.

لا تضع أجهزة تُطلق ألسنة لهب في أماكن معرضة لتدفق الهواء من تكييف الهواء، فقد يؤدي هذا إلى ضعف الاحتراق في الموقد.

لا تسدّ مداخل الهواء أو مخارجه.
قد يتسبب أي عيب في تدفق الهواء في ضعف أداء تكييف الهواء أو تعرضه لعطل.

لا تستخدم تكييف الهواء لأغراض غير تلك التي صُمّم من أجلها.
لا تستخدم تكييف الهواء لتبريد الأدوات الدقيقة أو الطعام أو النباتات أو الحيوانات أو الأعمال الفنية، فقد يؤثر ذلك عكسيًا على أداء ذلك الشيء أو جودته أو عمره الافتراضي.

لا تركب تكييف الهواء في أي مكان ينطوي على خطر تسرب غازات قابلة للاشتعال.
في حالة وجود تسرب غاز، قد يتسبب تراكم الغاز بالقرب من تكييف الهواء في نشوب حريق.

ركّب أنابيب التصريف بطريقة صحيحة لضمان التصريف الكامل.
إذا لم يتم تركيب أنابيب التصريف بطريقة صحيحة فلن يتدفق التصريف للخارج. وعندئذٍ، قد تتراكم الأوساخ والشوائب داخل أنابيب التصريف وهو ما قد يتسبب في حدوث تسرب للماء. وإذا حدث هذا، فأوقف تشغيل تكييف الهواء واتصل بالوكيل المحلي لديك للمساعدة.

- **ملاحظة لفني الخدمة**

⚠ التحذير

⚠ RISK OF ELECTRIC SHOCKS OR A FIRE

- عند فحص المكونات الكهربية (مثل الجزء الداخلي لصندوق التحكم، أو موتور المروحة، أو مضخة التصريف، إلخ)، تأكد من فصل الطاقة عن تكييف الهواء (بما في ذلك الوحدتين الداخلية والخارجية).
- عند تنظيف المبادل الحراري، تأكد من إزالة المكونات الكهربية بالأعلى (لأنه إذا لامستها المادة المنظفة، فقد تحترق تلك المكونات بسبب تلف المادة العازلة).

⚠ CAUTION! DANGER OF ELECTRIC

- افصل الطاقة قبل العمل.
- تجنب مطلقًا فتح غطاء صندوق التحكم إلا بعد مرور ١٠ دقائق من فصل الطاقة لأن هناك جهد متبقي.
- بعد فتح غطاء صندوق التحكم، قم بقياس الجهد المتبقي بين النقاط الموضحة في **الشكل ١** على لوحة الدوائر المطبوعة باستخدام جهاز اختبار دون لمس الجزء المكهرب وتأكد من أن الجهد المتبقي ٥٠ فولت تيار مستمر أو أقل.

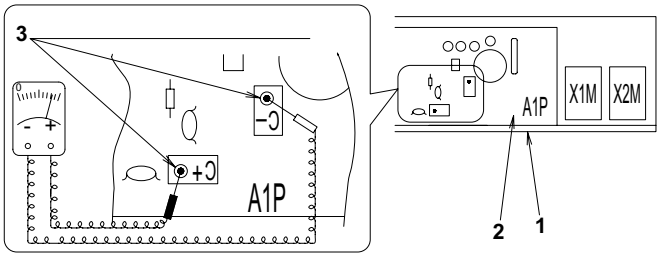

الشكل ١

١ صندوق التحكم
٢ لوحة الدوائر المطبوعة
٣ قياس الجهد المتبقي عند هذه النقاط

- بعد انقطاع الطاقة الكهربية، سيُعاد بدء التشغيل أوتوماتيكيًا.

٢. ما الذي ينبغي فعله قبل التشغيل

دليل التشغيل هذا خاص بالأنظمة التالية ذات التحكم القياسي.
قبل بدء التشغيل، اتصل بالوكيل المحلي لديك لمعرفة طريقة التشغيل التي تتوافق مع نظامك.

٢-١. الطراز FHQ

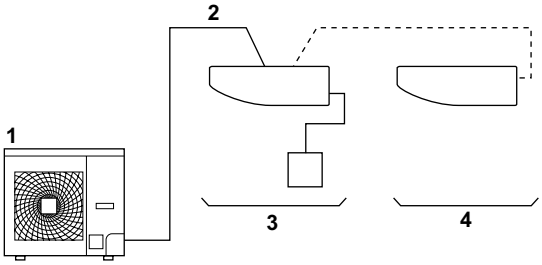

1 الوحدة الخارجية
2 الوحدة الداخلية
3 الوحدة بوحدة التحكم عن بُعد
4 الوحدة بدون وحدة التحكم عن بُعد (عند استخدامها كنظام تشغيل متزامن)

ملاحظة

- اقرأ دليل التشغيل المرفق بوحدة التحكم عن بُعد التي تستخدمها.

عند استخدام وحدة تحكم عن بُعد لاسلكية، راجع دليل التشغيل المرفق بمجموعة وحدة التحكم عن بُعد اللاسلكية.
إذا كان الجهاز مزود بنظام تحكم مخصص، فاسأل الوكيل المحلي عن طريقة التشغيل التي تتوافق مع نظامك.

- نوع المضخة الحرارية
  يوفر هذا النظام الأوضاع COOLING (التبريد) وHEATING (التدفئة) وAUTOMATIC (أوتوماتيكي) وPROGRAM DRY (برنامج جاف) وFAN OPERATION (تشغيل المروحة).

- نوع التبريد فقط
  يوفر هذا النظام الأوضاع COOLING (التبريد) وPROGRAM DRY (برنامج جاف) وFAN OPERATION (تشغيل المروحة).

احتياطات لنظام التحكم الجماعي أو لنظام التحكم بوحدتي تحكم عن بُعد

يوفر هذا النظام نظامي تحكم آخرين إلى نظام جانب التحكم الفردي (وحدة تحكم عن بُعد واحدة تتحكم في وحدة داخلية واحدة). وتأكد مما يلي إذا كانت وحدتك من نوع نظام التحكم التالي.

- **نظام التحكم الجماعي**
  وحدة تحكم عن بُعد واحدة تتحكم في ما يصل إلى ١٦ وحدة داخلية. وتكون كل الوحدات الداخلية متساوية في الضبط.
- **وحدتا تحكم عن بُعد تتحكمان في النظام**
  وحدتا تحكم عن بُعد تتحكمان في وحدة داخلية واحدة (في حالة نظام التحكم الجماعي، مجموعة واحدة من الوحدات الداخلية).

ملاحظة

- اتصل بالوكيل المحلي لديك في حالة تغيير التوليفة أو إعدادات ضبط أنظمة التحكم الجماعي وأنظمة التحكم بوحدتي تحكم عن بُعد.
- الرجاء عدم تغيير التوليفة وإعدادات الضبط الخاصة بأنظمة التحكم الجماعي وأنظمة التحكم بوحدتي تحكم عن بُعد بنفسك، لكن تأكد من طلب ذلك من الوكيل المحلي لديك.

٢-٢. الطراز FXHQ

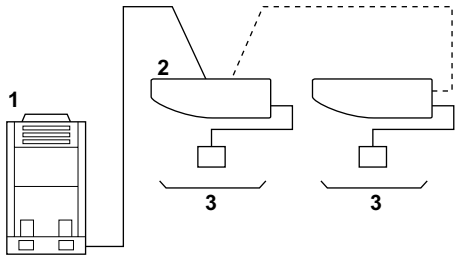

1 الوحدة الخارجية
2 الوحدة الداخلية
3 الوحدة بوحدة التحكم عن بُعد

- اقرأ دليل التشغيل المرفق بالوحدة الخارجية ووحدة التحكم عن بُعد اللذين تستخدمهما.

عند استخدام وحدة تحكم عن بُعد لاسلكية، راجع دليل التشغيل المرفق بمجموعة وحدة التحكم عن بُعد اللاسلكية.
إذا كان الجهاز مزود بنظام تحكم مخصص، فاسأل الوكيل المحلي عن طريقة التشغيل التي تتوافق مع نظامك.

احتياطات لنظام التحكم الجماعي أو لنظام التحكم بوحدتي تحكم عن بُعد

يوفر هذا النظام نظامي تحكم آخرين إلى نظام جانب التحكم الفردي (وحدة تحكم عن بُعد واحدة تتحكم في وحدة داخلية واحدة). وتأكد مما يلي إذا كانت وحدتك من نوع نظام التحكم التالي.

- **نظام التحكم الجماعي**
  وحدة تحكم عن بُعد واحدة تتحكم في ما يصل إلى ١٦ وحدة داخلية. تستخدم كل وحدة داخلية مستشعر درجة حرارة في مدخلها للتحكم في درجة الحرارة بصورة فردية وفقًا لدرجة الحرارة المعينة على وحدة التحكم عن بُعد.
- **وحدتا تحكم عن بُعد تتحكمان في النظام**
  وحدتا تحكم عن بُعد تتحكمان في وحدة داخلية واحدة (في حالة نظام التحكم الجماعي، مجموعة واحدة من الوحدات الداخلية). تعمل الوحدة بصورة فردية

ملاحظة

- اتصل بالوكيل المحلي لديك في حالة تغيير التوليفة أو إعدادات ضبط أنظمة التحكم الجماعي وأنظمة التحكم بوحدتي تحكم عن بُعد.
- الرجاء عدم تغيير التوليفة وإعدادات الضبط الخاصة بأنظمة التحكم الجماعي وأنظمة التحكم بوحدتي تحكم عن بُعد بنفسك، لكن تأكد من طلب ذلك من الوكيل المحلي لديك.

أسماء الأجزاء ووظائفها

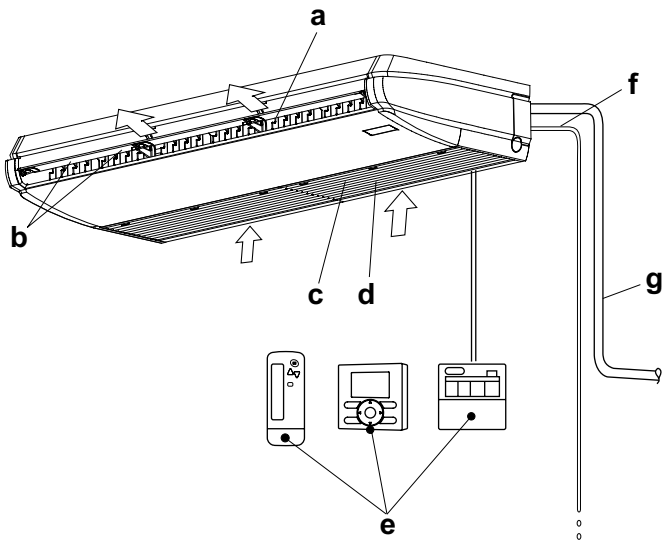

a	مخرج الهواء
b	الشفرة الأفقية (عند مخرج الهواء)
c	شبكة سحب الهواء (راجع "٨. **الصيانة**" في صفحة ١٠.)
d	فلتر الهواء (داخل شبكة السحب) (راجع "٨. **الصيانة**" في صفحة ١٠.)
e	وحدة التحكم عن بُعد (جزء اختياري) قد لا تكون هناك حاجة لوحدة التحكم عن بُعد حسب تكوين النظام.
f	أنابيب التصريف
g	أنابيب مادة التبريد أسلاك وحدة الإرسال أسلاك الطاقة الكهربية (للطراز FXHQ فقط) أسلاك التأريض (ملاحظة) هي أسلاك تسمح للكهرباء بالتدفق من الوحدة الداخلية إلى الأرض لتلافي حدوث صدمات كهربية أو نشوب حريق في حالة الطوارئ.

٣. نطاق التشغيل

إذا تجاوزت درجة الحرارة أو الرطوبة الظروف التالية، قد تعمل أجهزة الأمان وقد لا يعمل تكييف الهواء، أو في بعض الأحيان، قد يقطر ماء من الوحدة الداخلية.

٣-١. الطراز FHQ

التبريد [درجة مئوية]

الوحدة الخارجية	داخليًا			درجة الحرارة الخارجية	
	درجة الحرارة		الرطوبة		
RN50 RN60	DB	٢١ إلى ٣٧	٨٠٪* أو أقل	DB	١٩,٤ إلى ٤٦
	WB	١٤ إلى ٢٨			
RKS35 · 50 · 60 RXS35 · 50 · 60	DB	٢١ إلى ٣٢	٨٠٪* أو أقل	DB	– ١٠ إلى ٤٦
	WB	١٤ إلى ٢٨			
4MKS58 · 75 3MXS52 · 68 4MXS68 · 80 5MXS90	DB	٢١ إلى ٣٧	٨٠٪* أو أقل	DB	– ١٠ إلى ٤٦
	WB	١٤ إلى ٢٨			
5MKS90	DB	٢١ إلى ٣٧	٨٠٪* أو أقل	DB	١٠ إلى ٤٦
	WB	١٤ إلى ٢٨			
RZQ 140 · 200 · 250	DB	٢١ إلى ٣٧	٨٠٪* أو أقل	DB	– ٥ إلى ٤٦
	WB	١٤ إلى ٢٨			
RZQG 71 · 100 · 125 · 140	DB	١٨ إلى ٣٧	٨٠٪* أو أقل	DB	– ١٥ إلى ٥٠
	WB	١٢ إلى ٢٨			
RZQSG 71 · 100 · 125 · 140	DB	٢١ إلى ٣٧	٨٠٪* أو أقل	DB	– ١٠ إلى ٤٣
	WB	١٤ إلى ٢٨			

التدفئة [درجة مئوية]

الوحدة الخارجية	درجة الحرارة الداخلية		درجة الحرارة الخارجية	
RXS35 · 50 · 60	DB	١٠ إلى ٣٠	DB	١٤ – إلى ٢٤
			WB	١٥ – إلى ١٨
3MXS52 · 68 4MXS68 · 80 5MXS90	DB	١٠ إلى ٣٠	DB	١٤ – إلى ٢١
			WB	١٥ – إلى ١٥,٥
RZQG 71 · 100 · 125 · 140	DB	١٠ إلى ٢٧	DB	١٩,٥- إلى ٢١
			WB	٢٠- إلى ١٥,٥
RZQ200 · 250	DB	١٠ إلى ٢٧	DB	١٤ – إلى ٢١
			WB	١٥ – إلى ١٥
RZQSG71	DB	١٠ إلى ٣٠	DB	١٤ – إلى ٢١
			WB	١٥- إلى ١٥,٥
RZQSG 100 · 125 · 140	DB	١٠ إلى ٢٨	DB	١٤ – إلى ٢١
			WB	١٥- إلى ١٥,٥
RZQ140	DB	١٠ إلى ٢٧	DB	١٤ – إلى ٢١
			WB	١٥- إلى ١٥,٥

* لتجنب التكثيف وتساقط قطرات الماء خارج الوحدة الداخلية.

DB: درجة حرارة البصيلة الجافة

WB: درجة حرارة البصيلة الرطبة

نطاق درجات الحرارة المعينة لوحدة التحكم عن بُعد هو من ١٦ إلى ٣٢ درجة مئوية.

٣-٢. الطراز FXHQ

اقرأ دليل التشغيل المرفق بالوحدة الخارجية.

٤. مكان التركيب

بخصوص أماكن التركيب

- **هل تكييف الهواء مركب في مكان جيد التهوية لا توجد به أية إعاقات حوله؟**
- **لا تستخدم تكييف الهواء في الأماكن التالية.**
  أ. الأماكن المليئة بكمية كبيرة من زيت معدني مثل زيت التبريد في عمليات القطع
  ب. الأماكن التي بها كمية ملح كبيرة مثل المناطق الشاطئية
  جـ. الأماكن التي يوجد بها غاز كبريتي مثل منتجعات الينابيع الساخنة
  د. الأماكن التي بها تقلبات كبيرة في الجهد مثل المصانع
  هـ. المركبات والسفن
  و. الأماكن التي بوجد بها ترشاش للزيت وأبخرة مثل المطبخ، وغير ذلك
  ز. الأماكن التي يوجد بها آلات تُولّد موجات كهرومغناطيسية
  ح. الأماكن المليئة بأبخرة أو أدخنة حمضية أو قلوية
- **هل تم اتخاذ أي إجراء للحماية من الثلوج؟**
  لمعرفة التفاصيل، اتصل بالوكيل المحلي لديك بخصوص أغطية الحماية من الثلوج، وغير ذلك.

بخصوص الأسلاك

- **يجب تنفيذ كل التوصيلات السلكية بواسطة فني مؤهل.**
  اطلب من الوكيل المحلي لديك تنفيذ التوصيلات السلكية. ولا تفعل ذلك بنفسك.
- **تأكد من توفير دائرة منفصلة لإمداد تكييف الهواء بالطاقة الكهربية ومن تنفيذ كل الأعمال الكهربية بواسطة فني مؤهل وفقًا للقوانين واللوائح المحلية.**

انتبه إلى ضوضاء التشغيل أيضًا

- **هل تم اختيار الأماكن التالية؟**
  أ. مكان يكفي لتحمل كتلة تكييف الهواء بأقل قدر ممكن من الضوضاء والاهتزازات أثناء التشغيل.
  ب. مكان لا يتسبب فيه الهواء الساخن المنطلق من مخرج الهواء بالوحدة الخارجية وضوضاء التشغيل في أي إزعاج للجيران.
- **هل أنت متأكد من عدم وجود عوائق بالقرب من مخرج الهواء بالوحدة الخارجية؟**
  قد تتسبب مثل تلك العوائق في ضعف الأداء وزيادة ضوضاء التشغيل.
- **إذا حدثت ضوضاء غير طبيعية أثناء الاستخدام، فأوقف تشغيل تكييف الهواء واتصل بالوكيل المحلي لديك.**

بخصوص التصريف من أنابيب التصريف

- **هل تم تركيب أنابيب التصريف بطريقة صحيحة لضمان التصريف الكامل؟**
  إذا لم يتم تركيب أنابيب التصريف بطريقة صحيحة، فقد تتراكم أوساخ وشوائب في أنابيب التصريف وبالتالي تتسبب في تسرب الماء. وإذا حدث هذا، فأوقف تشغيل تكييف الهواء واتصل بالوكيل المحلي لديك للمساعدة.

٥. إجراء التشغيل

- يختلف إجراء التشغيل مع نوع المضخة الحرارية ونوع التبريد فقط. اتصل بالوكيل المحلي لديك للتأكد من نوع النظام.
- لحماية تكييف الهواء، شغّل مفتاح الطاقة الرئيسي قبل التشغيل بـ ٦ ساعات.
- لا تفصل الطاقة الكهربية أثناء الاستخدام الموسمي لتكييف الهواء. وهذا مطلوب لتنشيط تكييف الهواء بهدوء.
- عند فصل مفتاح الطاقة الكهربية الرئيسي أثناء التشغيل، سيُعاد بدء التشغيل أوتوماتيكيًا بعد عودة الطاقة الكهربية مرة أخرى.

٥-١. الطراز FHQ

اقرأ دليل التشغيل المرفق بوحدة التحكم عن بُعد.

٥-٢. الطراز FXHQ

اقرأ دليل التشغيل المرفق بالوحدة الخارجية ووحدة التحكم عن بُعد.

٦. خصائص التشغيل

■ خصائص وضع التبريد (وضع التبريد ووضع التبريد الأوتوماتيكي)

- عند التشغيل المستمر في وضع اتجاه تدفق الهواء لأسفل، يندفع الهواء في الاتجاه المعين أوتوماتيكيًا لفترة معينة لمنع التكثيف على الشفرة الأفقية. (تعرض وحدة التحكم عن بُعد اتجاه تدفق الهواء المعين).
- عند استخدام وضع التبريد (COOLING OPERATION) ودرجة الحرارة الداخلية منخفضة، يتكون صقيع على المبادل الحراري للوحدة الداخلية. وقد يتسبب هذا في إضعاف قدرة التبريد. وفي هذه الحالة، يتحول تكييف الهواء أوتوماتيكيًا إلى وضع إزالة الصقيع (DEFROST OPERATION) لمدة قصيرة.
وأثناء وضع إزالة الصقيع، تُستخدم سرعة المروحة المنخفضة لمنع تفريغ الماء الذائب. (تعرض وحدة التحكم عن بُعد سرعة المروحة المعينة).
- عندما تكون درجة الحرارة الخارجية مرتفعة، يستغرق الأمر بعض الوقت حتى تصل درجة الحرارة الداخلية إلى الدرجة المعينة.

■ خصائص وضع التدفئة (وضع التدفئة ووضع التدفئة الأوتوماتيكي)

بدء التشغيل

- يستغرق الأمر عمومًا وقتًا أطول حتى تصل درجة الحرارة الداخلية في وضع التدفئة إلى الدرجة المعينة مقارنة بوضع التبريد. وننصح ببدء التشغيل مبكرًا باستخدام وضع المؤقت (TIMER OPERATION).

نفّذ التشغيل التالي للحيلولة دون انخفاض قدرة التدفئة وتفريغ الهواء البارد.

عند بدء التشغيل وبعد وضع إزالة الصقيع

- يستخدم الجهاز نظامًا لتدوير الهواء الدافئ، لذلك يستغرق الأمر بعض الوقت حتى تتم تدفئة الغرفة بكاملها بعد بدء التشغيل.
- تعمل المروحة الداخلية لتفريغ تدفق لطيف من الهواء أوتوماتيكيًا حتى تصل درجة الحرارة داخل تكييف الهواء إلى مستوى معين. وفي هذا الوقت، تعرض وحدة التحكم عن بُعد "". اتركها حتى تتوقف وانتظر قليلاً.
(تعرض وحدة التحكم عن بُعد سرعة المروحة المعينة).
- يُصبح اتجاه تدفق الهواء أفقيًا لمنع سحب الهواء البارد إلى الأشخاص. (تعرض وحدة التحكم عن بُعد اتجاه تدفق الهواء المعين).

وضع إزالة الصقيع
(وضع إزالة الصقيع للوحدة الخارجية)

- عندما يزداد تراكم الصقيع على ملف الوحدة الخارجية، يقل تأثير التدفئة ويتحول تكييف الهواء إلى وضع إزالة الصقيع (DEFROST OPERATION).
- تتوقف مروحة الوحدة الداخلية وتعرض وحدة التحكم عن بُعد "".
مع وحدة التحكم عن بُعد اللاسلكية، يتوقف الهواء الدافئ، ويُضيء مصباح وضع إزالة الصقيع في وحدة استقبال الضوء. (تعرض وحدة التحكم عن بُعد سرعة المروحة المعينة).
- بعد ١٠ دقائق بحد أقصى من تشغيل وضع إزالة الصقيع، يعود تكييف الهواء إلى وضع التدفئة.
- يُصبح اتجاه تدفق الهواء أفقيًا. (تعرض وحدة التحكم عن بُعد اتجاه تدفق الهواء المعين).
- أثناء وضع إزالة الصقيع أو بعده، يخرج ضباب أبيض من مدخل الهواء أو مخرجه بتكييف الهواء.
(ارجع إلى (IV. اتجاه تدفق الهواء مختلف عن الإعداد، أو اتجاه تدفق الهواء مختلف عما هو معروض على شاشة وحدة التحكم عن بُعد) فى صفحة ١٤.)
- قد يُسمع صوت هسهسة "شه" أثناء هذا التشغيل على وجه الخصوص.

بخصوص درجة حرارة الهواء الخارجي وقدرة التدفئة

- تنخفض قدرة تكييف الهواء على التدفئة كلما انخفضت درجة الحرارة الخارجية. وفي مثل تلك الحالة، استخدم تكييف الهواء إلى أنظمة تدفئة أخرى.
(عند استخدام جهاز احتراق، قم بتهوية الغرفة بانتظام).
لا تستخدم جهاز الاحتراق وهو في اتجاه التدفق المباشر لهواء تكييف الهواء.
- عندما يبقى الهواء الدافئ بالأعلى أسفل السقف ولا يصل إلى قدميك الباردتين، فنوصيك باستخدام جهاز تدوير (مروحة لتدوير الهواء داخل الغرفة). ولمعرفة التفاصيل، اتصل بالوكيل المحلي لديك.
- عندما تتجاوز درجة الحرارة الداخلية درجة الحرارة المعينة، تقوم الوحدة الداخلية بتفريغ هواء خفيف (تتحول إلى تدفق لطيف للهواء). يُصبح اتجاه تدفق الهواء أفقيًا. (تعرض وحدة التحكم عن بُعد سرعة المروحة واتجاه تدفق الهواء المعينين).

■ **خصائص وضع البرنامج الجاف**

- يعمل هذا الوضع على خفض الرطوبة دون خفض درجة الحرارة الداخلية. وسيتكون درجة الحرارة الداخلية عند الضغط على زر التشغيل هي درجة الحرارة المعينة. وفي هذا الوقت، يتم ضبط سرعة المروحة ودرجة الحرارة أوتوماتيكيًا، ولهذا لا تعرض وحدة التحكم عن بُعد سرعة المروحة ودرجة الحرارة المعينة.
لخفض درجة الحرارة الداخلية والرطوبة بصورة فعالة، استخدم أولاً وضع التبريد لخفض درجة الحرارة الداخلية، ثم استخدم وضع البرنامج الجاف (PROGRAM DRY). وبعد خفض درجة الحرارة الداخلية، قد يتوقف تدفق الهواء من تكييف الهواء.
- عند التشغيل المستمر في وضع اتجاه تدفق الهواء لأسفل، يندفع الهواء في الاتجاه المعين أوتوماتيكيًا لفترة معينة لمنع التكثيف على الشفرة الأفقية. (تعرض وحدة التحكم عن بُعد اتجاه تدفق الهواء المعين).
- عند استخدام وضع البرنامج الجاف (PROGRAM DRY) ودرجة الحرارة الداخلية منخفضة، يتكون صقيع على المبادل الحراري للوحدة الداخلية. وفي هذه الحالة، يتحول تكييف الهواء أوتوماتيكيًا إلى وضع إزالة الصقيع (DEFROST OPERATION) لمدة قصيرة.
تُستخدم سرعة المروحة المنخفضة أو تدفق هواء لطيف لمنع تفريغ الماء الذائب.

■ **مستوى ضغط الصوت**

- مستوى ضغط الصوت أقل من ٧٠ ديسيبل (صوتي).

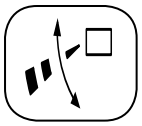

ضبط اتجاه تدفق الهواء

- هناك طريقتان لضبط اتجاه تدفق الهواء.
(عندما يتوقف التشغيل، تغلق الشفرات الأفقية عند مخرج الهواء (شفرات ضبط الاتجاه العلوي والسفلي) أوتوماتيكيًا).
  ١. أ. الاتجاه العلوي والسفلي
  ٢. ب. الاتجاه الأيسر والأيمن

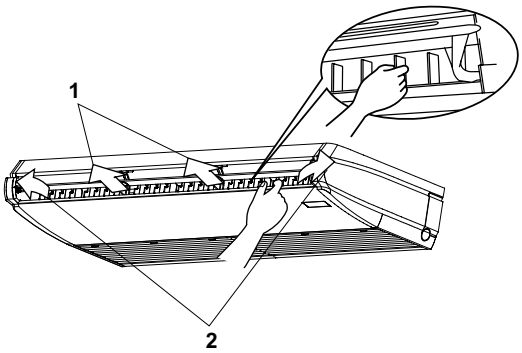

الشكل ٢

1	الاتجاه العلوي والسفلي
2	الاتجاه الأيسر والأيمن

أ- الاتجاه العلوي والسفلي

اضغط على زر ضبط اتجاه تدفق الهواء لتحديد اتجاه الهواء كما يلي.

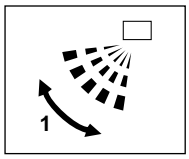

يتأرجح رمز اتجاه تدفق الهواء كما هو موضح في الشكل ويتغير اتجاه تدفق الهواء باستمرار. (إعداد التأرجح الأوتوماتيكي)

1 تأرجح

اضغط على زر ضبط اتجاه تدفق الهواء لتحديد اتجاه الهواء الذي تريده.

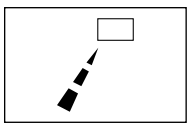

يتوقف رمز اتجاه تدفق الهواء عن التأرجح ويثبت اتجاه تدفق الهواء (إعداد اتجاه تدفق الهواء الثابت).

حركة الشفرة الأفقية

في الظروف التالية، يتحكم الكمبيوتر الدقيق في اتجاه تدفق الهواء وبالتالي قد يختلف عن الرمز المعروض على الشاشة.

وضع التشغيل	• التبريد • التبريد الأوتوماتيكي • البرنامج الجاف	• التدفئة • التدفئة الأوتوماتيكية
الاتجاه العلوي والسفلي	• عند التشغيل المستمر في اتجاه تدفق الهواء لأسفل (يتدفق الهواء في اتجاه الضبط الأوتوماتيكي بعض الوقت لمنع التكثيف على الشفرات الأفقية).	• عندما تكون درجة حرارة الغرفة أعلى من درجة الحرارة المعينة. • عند بدء تشغيل وضع التدفئة أو أثناء وضع إزالة الصقيع (في حالة تكون الصقيع على الوحدة الخارجية) (يُصبح اتجاه تدفق الهواء أفقيًا حتى لا يتدفق مباشرة باتجاه جسدك).

ملاحظة

- عند تنفيذ التحكم الجماعي على نظام التشغيل المتزامن (الثنائي والثلاثي)، لا يمكن ضبط اتجاه تدفق الهواء بصورة فردية في الوحدات التابعة.

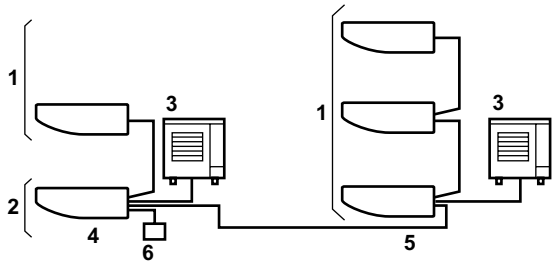

1 الوحدة الداخلية (التابعة)
2 الوحدة الداخلية (التابعة)
3 الوحدة الخارجية
4 ثنائي
5 ثلاثي
6 وحدة التحكم عن بُعد

مواضع اتجاه تدفق الهواء الموصى بها

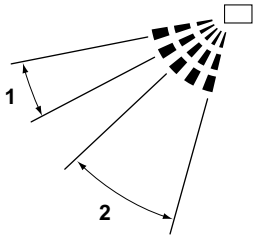

1 التبريد
2 التدفئة

نوصي باستخدام تدفق الهواء في الموضع الموضح بالأعلى عند تثبيت اتجاه تدفق الهواء.

ب. الاتجاه الأيسر والأيمن

- يمكن تثبيت اتجاه تدفق الهواء الأيسر والأيمن في الاتجاه المطلوب يدويًا.

ملاحظة

- لا تقم بالضبط إلا بعد تثبيت اتجاه تدفق الهواء العلوي والسفلي في موضعه. فقد تطال الشفرة الأفقية يدك إذا حاولت القيام بالضبط أثناء تأرجحها.
- أوقف تأرجح الشفرة الأفقية قبل محاولة إمالتها. فقد تتعرض أصابعك للقرص من الشفرة عند العمل وهي تتحرك.
- تعمل الريش الأربعة لاتجاه تدفق الهواء الأيسر والأيمن في الاتجاه نفسه كوحدة واحدة.

لا تشغل الوحدات القريبة في الحالة الموضحة في الرسم. فقد يتسبب هذا في تقطير ماء التكثيف.

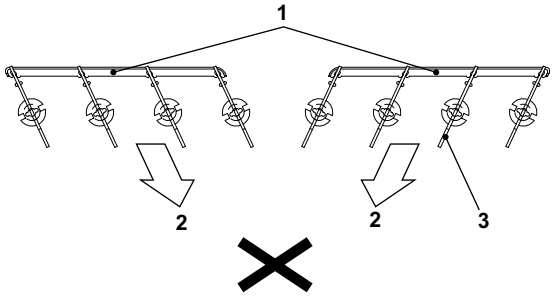

1 وحدة الشفرات الرأسية (منظر علوي)
2 هواء
3 الشفرات الرأسية

٧. التشغيل الأمثل

التزم بالاحتياطات التالية لضمان تشغيل تكييف الهواء.

- امنع دخول أشعة الشمس المباشرة من النافذة باستخدام ستائر أثناء وضع التبريد.
- ينبغي أن تبقى الأبواب والنوافذ مغلقة. فإذا ظلت الأبواب النوافذ مفتوحة، فسيتدفق هواء الغرفة للخارج ويقل تأثير التبريد والتدفئة.
- لا تضع أي شيء قريبًا من مدخل ومخرج الهواء في تكييف الهواء. فقد يُضعف ذلك من تأثير التكييف أو يُوقف تشغيله.
- اضبط درجة حرارة الغرفة بطريقة صحيحة للحصول على بيئة مريحة. وتجنب الزيادة عن الحد المعقول في التدفئة أو التبريد. فستهدر الكثير من الكهرباء إذا لم تفعل ذلك.
- عندما تعرض الشاشة "" أو الرسالة "Time to clean filter" (حان وقت تنظيف فلتر الهواء)، اطلب من فني خدمة مؤهل تنظيف الفلاتر.
  (راجع "**٨. الصيانة**" في صفحة ١٠.)
  فقد يؤدي تشغيل الوحدة الداخلية وفلتر الهواء غير نظيف إلى إضعاف قدرة الجهاز أو تعطله.
- ركّب أجهزة التلفاز والراديو والستيريو بعيدًا عن الوحدة الداخلية ووحدة التحكم عن بُعد بمسافة متر واحد أو أكثر. فقد يحدث تشوش للصور وقد يُسمع ضوضاء في الصوت.
- افصل الكهرباء تمامًا عن الجهاز عند التوقف عن استخدامه لفترة طويلة وذلك بإيقاف تشغيل قاطع دائرة الطاقة الكهربية. فعندما تترك قاطع دائرة الطاقة الكهربية يعمل، يُستهلك مقدار صغير من الطاقة الكهربية حتى وإن لم يكن تكييف الهواء يعمل. (*١)
  أوقف تشغيل قاطع دائرة الطاقة الكهربية لتوفير الطاقة. وعند إعادة تشغيل الجهاز مرة أخرى، شغّل قاطع دائرة الطاقة الكهربية قبل تشغيل الجهاز بـ ٦ ساعات لتحصل على تشغيل هادئ.
  (راجع "**٨. الصيانة**" في صفحة ١٠.) (*٢)

*١ تعتمد الطاقة الكهربية المستهلكة والوحدة الخارجية متوقفة على الطراز.

*٢ يتم تخزين الإعداد المستخدم قبل إيقاف تشغيل قاطع دائرة الطاقة الكهربية. (يتم مسح إعداد المؤقت).

- استخدم وظيفة ضبط اتجاه تدفق الهواء بالكامل.
  فالهواء البارد يتجمع بالأسفل فوق الأرضية، أما الهواء الدافئ فيتجمع بالأعلى أسفل السقف.
  اضبط تدفق الهواء على الاتجاه الأفقي أثناء وضعي التبريد والبرنامج الجاف، واضبطه على الاتجاه السفلي أثناء وضع التدفئة.
  لا تسلط الهواء على الأشخاص مباشرة.
- استخدم وضع المؤقت بفعالية.
  فقد يستغرق الأمر بعض الوقت حتى تصل درجة الحرارة الداخلية إلى الدرجة المعينة. وننصح ببدء التشغيل مبكرًا باستخدام وضع المؤقت (TIMER OPERATION).

٨. الصيانة (لأفراد الخدمة فقط)

أفراد الخدمة المؤهلين هم فقط المسموح لهم بتنفيذ أعمال الصيانة

التحذير

- **لا تستخدم غاز قابل للاشتعال (مثل مثبت الشعر البخاخ ومبيد الحشرات) بالقرب من تكييف الهواء.**
- **لا تمسح تكييف الهواء باستخدام بنزين أو مخفف دهان (ثنر). فقد يتسبب ذلك في حدوث تشققات، أو صدمات كهربية أو نشوب حريق.**
- **تجنب وضع أصابعك أو أي عصيّ في مدخل ومخرج الهواء أو الشفرة الأفقية مطلقًا. المروحة تدور بسرعة عالية، وقد تتعرض لإصابة.**

التنبيه

- **لا تغسل تكييف الهواء بالماء. فقد يتسبب ذلك في صدمات كهربية أو نشوب حريق بفعل التسرب.**
- **تأكد من إيقاف تشغيل تكييف الهواء عند تنفيذ أعمال الخدمة عليه وافصل قاطع الطاقة الكهربية. فإذا لم يتم فصل الطاقة الكهربية، فقد تحدث صدمات كهربية وإصابات.**
- **عند العمل في مكان مرتفع، احترس وانتبه لخطوات قدميك. فإذا كانت السقالة غير مستقرة، فقد تسقط أو تنقلب وتتسبب في حدوث إصابات.**

ملاحظة

- **لا تقم بإزالة فلتر الهواء إلا لتنظيفه. فقد يتسبب ذلك في حدوث عطل.**
- **لا تضع أية مواد (مثل المناشف الورقية) بمدخل الهواء بخلاف فلتر الهواء المحدد. فقد يضعف أداء الجهاز وقد يحدث تسرب لقطارة الصقيع المتجمد أو الماء.**

كيفية تنظيف فلتر الهواء

عندما تشير وحدة التحكم عن بُعد بالرمز "" أو الرسالة "Time to clean filter" "حان وقت تنظيف الفلتر"، فقم بتنظيف الفلتر.

- وهو يعرض ذلك بعد التشغيل لفترة معينة.

ملاحظة

- يمكنك تغيير وقت الإشارة بالرمز "" أو الرسالة "Time to clean filter".
  في حالة استخدام الوحدة الداخلية في مكان يتعرض هوائه لتلوث كبير، فاطلب من الوكيل المحلي أن يوفر لك الحل المناسب.

التلوث	الوقت حتى يتم عرض الإشارة
عادي	٢٥٠٠ ساعة (يكافئ سنة واحدة)
أكثر تلوثًا	١٢٥٠ ساعة (يكافئ نصف سنة)

- إذا أصبح من الصعب إزالة التلوث من فلتر الهواء، فاستبدل فلتر الهواء.
  (يُوجد فلتر هواء بديل كملحق اختياري)

١. **افتح شبكة السحب.**
حرك المقبض في اتجاه السهم وافتح الشبكة ببطء.

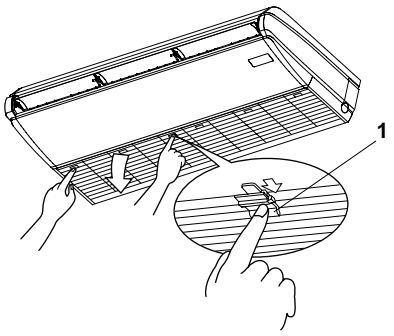

1 المقبض

المقابض في الطرازات FHQ35·50، FXHQ32: مكانان
المقابض في الطرازات FHQ60·71·100·125·140،
FXHQ63·100: 3 أماكن

٢. **أخرج فلتر الهواء.**

ادفع المقابض في المكانين وأخرج فلتر الهواء.

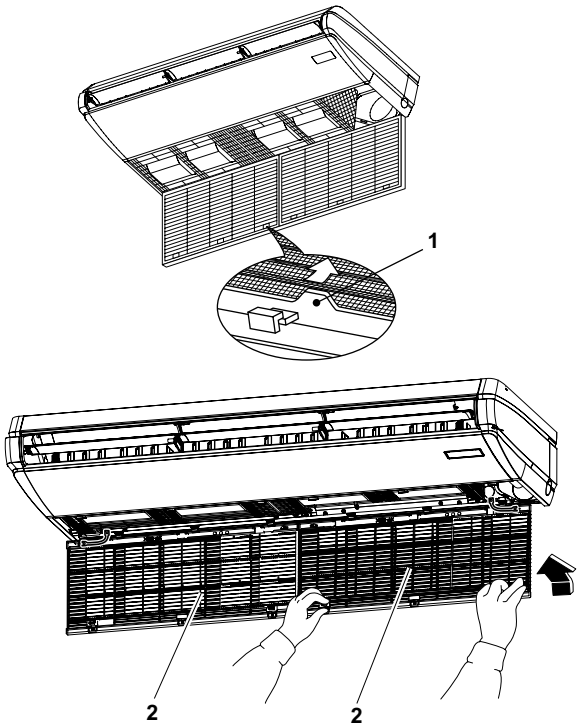

1 المقبض

2 فلتر الهواء

٣. **نظف فلتر الهواء.**
نظف التلوث باستخدام مكنسة كهربية أو اغسله بالماء.

إذا كان فلتر الهواء ملوثًا بشدة، فاغسله بمنظف متعادل باستخدام فرشاة ناعمة.

وبعد مسح الماء من على فلتر الهواء، اتركه يجف في الظل.

ملاحظة

- **لا تغسل فلتر الهواء بماء درجة حرارته ٥٠ درجة مئوية أو أعلى. فقد يتسبب ذلك في تغيّر اللون وتشوه الشكل.**
- **لا تسخن الفلتر بالنار. فقد تحترق.**

٤. **ركّب فلتر الهواء.**
بعد تنظيف فلتر الهواء، أعد فلتر الهواء إلى مكانه الأصلي كما كان من قبل.

٥. **أغلق شبكة السحب.**
حرك المقابض كلها بالترتيب العكسي الموضح في الخطوة ١ وثبت الشبكة بإحكام.

٦. **أوقف تشغيل الإشارة "" أو الرسالة "Time to clean filter" "حان وقت تنظيف الفلتر" التي تظهر على شاشة وحدة التحكم عن بُعد بعد تشغيل الطاقة الكهربية.**
ويمكن إيقاف تشغيل الإشارة إما أثناء التشغيل أو الإيقاف.
<في حالة BRC1D، BRC1E>
• لمعرفة التفاصيل، راجع دليل التشغيل المرفق بوحدة التحكم عن بُعد.
<في حالة BRC1C>
• اضغط الزر FILTER SIGN RESET (إعادة ضبط إشارة الفلتر).

كيفية تنظيف شبكة السحب

١. **افتح شبكة السحب.**
حرك المقبض في اتجاه السهم وافتح شبكة السحب ببطء.

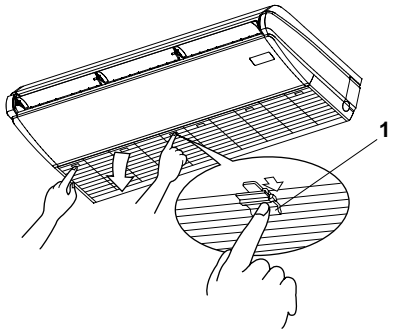

1 المقبض

المقابض في الطرازات FHQ35·50، FXHQ32: مكانان
المقابض في الطرازات FHQ60·71·100·125·140،
FXHQ63·100: 3 أماكن

٢. **أزل شبكة سحب الهواء.**
١ مع الإبقاء على شبكة السحب مفتوحة، أزل الحزام.

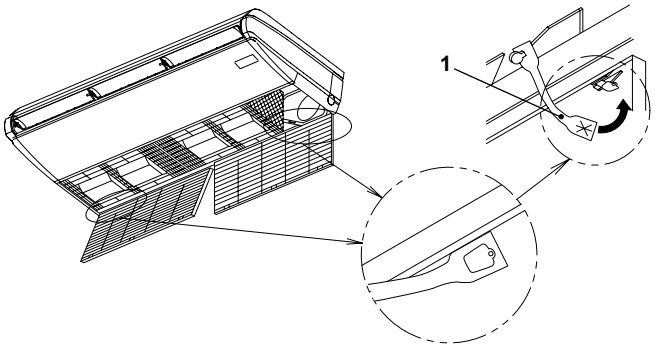

1 الحزام

2 أمسك المشابك في الجزء العلوي من شبكة السحب واسحبها للأمام.

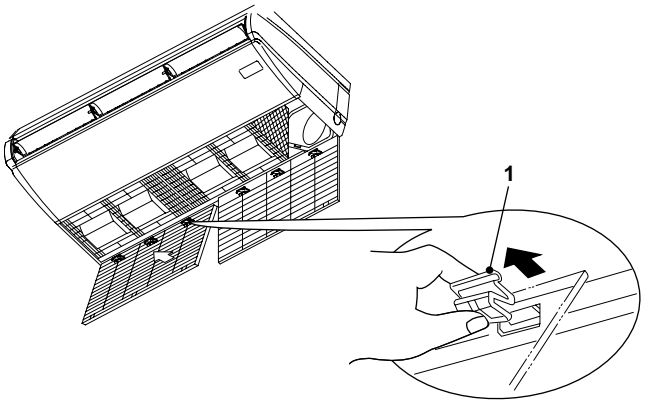

1 مشبك

المشابك في الطرازات FHQ35·50، FXHQ32: مكانان
المشابك في الطرازات FHQ60·71·100·125·140،
FXHQ63·100: 3 أماكن

٣. **أخرج فلتر الهواء.**
راجع الخطوة ٢ من (كيفية تنظيف فلتر الهواء) فى صفحة ١٠.

٤. **نظّف شبكة السحب.**
اغسل شبكة السحب بماء أو منظف معتدل باستخدام فرشاة ناعمة ثم جففها من الماء.

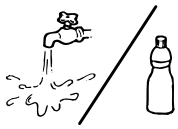

المنظف

إذا كانت شبكة السحب ملوثة بشدة.
• قم برشّ المنظف الخاص بمراوح ونطاقات التهوية على الشبكة مباشرة، وحافظ عليها في هذه الحالة لحوالي ١٠ دقائق.
بعد ذلك، اغسل شبكة السحب بالماء بعناية.

ملاحظة

- **لا تغسل شبكة السحب بماء درجة حرارته ٥٠ درجة مئوية أو أعلى. فقد يتسبب ذلك في تغيّر اللون وتشوه الشكل.**
- **عند تجفيف شبكة السحب، لا تسخنها على النار. فقد تحترق.**
- **لا تستخدم مواد مثل الجازولين أو البنزين أو الثنر أو مسحوق التلميع أو مبيد الحشرات السائل التي تباع في السوق. فقد يتسبب ذلك في تغيّر اللون وتشوه الشكل.**

٥. **ركّب فلتر الهواء.**
راجع الخطوة ٤ من (كيفية تنظيف فلتر الهواء) فى صفحة ١٠.

٦. **ركّب شبكة السحب.**
ركّب شبكة السحب بالترتيب العكسي الموضح في الخطوة ٢.

٧. **أغلق شبكة السحب.**
حرك المقابض كلها بالترتيب العكسي الموضح في الخطوة ١ وثبتهم بإحكام.

كيفية تنظيف مخرج الهواء واللوحة الخارجية ووحدة التحكم عن بُعد

- امسحها بقماشة ناعمة جافة.
- إذا كان الوسخ لا يمكن مسحه، فاغمس القماشة في منظف متعادل مخفف بالماء ثم اعصرها. وبعد إزالة الوسخ باستخدام هذه القماشة، امسحها بقماشة جافة.

ملاحظة

- **لا تستخدم مواد مثل الجازولين أو البنزين أو الثنر أو مسحوق التلميع أو مبيد الحشرات السائل التي تُباع في السوق. فقد يتسبب ذلك في تغيّر اللون وتشوه الشكل.**
- **لا تغسل الفلتر بماء ساخن درجة حرارته ٥٠ درجة مئوية أو أعلى. فقد يتسبب ذلك في تغيّر اللون وتشوه الشكل.**

■ التنظيف قبل الاستخدام الموسمي وبعده

ما الذي ينبغي فعله عند بدء التشغيل بعد فترة طويلة من التوقف

تأكد مما يلي

- تحقق من عدم انسداد مداخل ومخارج الهواء في الوحدتين الداخلية والخارجية.
  أزل أي انسداد.
  تقلل العوائق من سرعة المروحة، مما يتسبب في إضعاف الأداء وتعطل الأجهزة.

تنظيف فلتر الهواء

- بعد تنظيف فلتر الهواء، تأكد من تركيبه.
  (راجع "٨. **الصيانة**" في صفحة ١٠.)
- للحصول على معلومات عن كيفية تركيب أو إزالة أو تنظيف فلتر الهواء الذي يُباع كبديل اختياري، راجع دليل المستخدم المرفق بفلتر الهواء.
- أوقف تشغيل الإشارة "" أو الرسالة "Time to clean filter" "حان وقت تنظيف الفلتر" التي تظهر على شاشة وحدة التحكم عن بُعد بعد تشغيل الطاقة الكهربية.
  ويمكن إيقاف تشغيل الإشارة إما أثناء التشغيل أو الإيقاف.

  <في حالة BRC1D ، BRC1E>
  - لمعرفة التفاصيل، راجع دليل التشغيل المرفق بوحدة التحكم عن بُعد.

  <في حالة BRC1C>
  - اضغط الزر FILTER SIGN RESET (إعادة ضبط إشارة الفلتر).

شغّل قاطع دائرة الطاقة الكهربية قبل التشغيل بمدة ٦ ساعات على الأقل.

- وهذا مطلوب لتنشيط تكييف الهواء بهدوء، ولحمايته.
- ستظهر الشاشة في وحدة التحكم عن بُعد عند تشغيل قاطع دائرة الطاقة الكهربية.

تشغيل وضع التدفئة بعد ٦ ساعات من توصيل الطاقة لتكييف الهواء.

- تنفذ بعض الطرازات التشغيل التالي لحماية الأجهزة.
  في حالة تنفيذ وضع التدفئة خلال ٦ ساعات من توصيل الطاقة الكهربية لتكييف الهواء، تتوقف المروحة الداخلية لحوالي ١٠ دقائق أثناء تشغيل الوحدة الخارجية لحماية الأجهزة.
  ولا يتم التشغيل السابق في وقت التركيب فحسب، وإنما في كل مرة يتم فيها إيقاف/تشغيل قاطع دائرة الطاقة الكهربية.
  وللاستخدام المريح، لا توقف تشغيل قاطع دائرة الطاقة الكهربية أثناء الاستخدام الموسمي لوضع التدفئة.

ما الذي ينبغي فعله لإيقاف تشغيل تكييف الهواء لفترة طويلة

شغّل وضع المروحة لمدة نصف يوم في يوم جوه معتدل وجفف الوحدة الداخلية.

- يمكن أن يمنع هذا أسباب العفن.

أوقف تشغيل قاطع دائرة الطاقة الكهربية.

- أثناء تشغيل قاطع دائرة الطاقة الكهربية، تُستخدم بعض وحدات الواط الكهربية حتى في حالة عدم تشغيل تكييف الهواء.
  أوقف تشغيل قاطع دائرة الطاقة الكهربية لتوفير الطاقة.
- ستتلاشى الشاشة في وحدة التحكم عن بُعد عند إيقاف تشغيل قاطع دائرة الطاقة الكهربية.

نظّف فلتر الهواء واللوحة الخارجية

- تأكد من إعادة فلتر الهواء إلى مكانه الأصلي بعد تنظيفه. (راجع "٨. **الصيانة**" في صفحة ١٠.)
  للحصول على معلومات عن كيفية تركيب أو إزالة أو تنظيف فلتر الهواء الذي يُباع كبديل اختياري، راجع دليل المستخدم المرفق بفلتر الهواء.

ملاحظة

قد يتلوث تكييف الهواء من الداخل بعد استخدامه لمواسم عديدة، مما قد يتسبب في ضعف أداء الجهاز وتسرب الماء.
اطلب من الوكيل المحلي لديك تفاصيل كيفية تنظيف الوحدة الداخلية من الداخل. وتحتاج هذه العملية إلى فني خدمة مؤهل.

٩. أعراض لا تمثل أعطالاً بتكييف الهواء

٩-١. الطراز FHQ

الأعراض التالية لا تشير إلى عطل بتكييف الهواء

- تشغيل وضع التدفئة بعد ٦ ساعات من توصيل الطاقة لتكييف الهواء.
  تنفذ بعض الطرازات التشغيل التالي لحماية الأجهزة.
  في حالة تشغيل وضع التدفئة خلال ٦ ساعات من توصيل الطاقة الكهربية لتكييف الهواء، تتوقف المروحة الداخلية لحوالي ١٠ دقائق أثناء تشغيل الوحدة الخارجية لحماية الأجهزة.
  ولا يتم التشغيل السابق في وقت التركيب فحسب، وإنما في كل مرة يتم فيها إيقاف/تشغيل قاطع دائرة الطاقة الكهربية.
  للحصول على تدفئة مريحة، نوصي بعدم إيقاف تشغيل قاطع دائرة الطاقة الكهربية أثناء وضع التدفئة.

I. تكييف الهواء لا يعمل

- **لا يُعاد تشغيل تكييف الهواء أوتوماتيكيًا بعد الضغط على مفتاح التشغيل/إيقاف التشغيل (ON/OFF).**
- **لا يُعاد تشغيل تكييف الهواء أوتوماتيكيًا عند إعادة زر إعداد ضبط درجة الحرارة إلى الوضع السابق بعد ضغط الزر.**
  إذا أضاء مفتاح التشغيل، يكون تكييف الهواء في حالة طبيعية. ولا يُعاد تشغيله مرة أخرى على الفور لأن هناك جهاز أمان يعمل على منع الحمل الزائد لتكييف الهواء.
  وبعد حوالي ٣ دقائق، سيعمل تكييف الهواء مرة أخرى أوتوماتيكيًا.
- **لا يبدأ تشغيل تكييف الهواء عندما تعرض الشاشة الرمز "" ويومض لعدة ثوانٍ بعد الضغط على أحد أزرار التشغيل.**
  هذا لأن تكييف الهواء يخضع لتحكم مركزي.
  يشير الوميض على الشاشة إلى أنه لا يمكن التحكم في تكييف الهواء بوحدة التحكم عن بُعد.
- **تشغيل وضع التدفئة بعد ٦ ساعات من توصيل الطاقة لتكييف الهواء.**
  تنفذ بعض الطرازات التشغيل التالي لحماية الأجهزة.
  في حالة تنفيذ وضع التدفئة خلال ٦ ساعات من توصيل الطاقة الكهربية لتكييف الهواء، تتوقف المروحة الداخلية لحوالي ١٠ دقائق أثناء تشغيل الوحدة الخارجية لحماية الأجهزة.
  ولا يتم التشغيل السابق في وقت التركيب فحسب، وإنما في كل مرة يتم فيها إيقاف/تشغيل قاطع دائرة الطاقة الكهربية.
  وللاستخدام المريح، لا توقف تشغيل قاطع دائرة الطاقة الكهربية أثناء الاستخدام الموسمي لوضع التدفئة.
- **تتوقف الوحدة الخارجية**
  هذا بسبب وصول درجة الحرارة الداخلية للدرجة المعينة.
  الوحدة الداخلية في وضع المروحة.
  وضع التبريد
  (وضع التبريد الأوتوماتيكي):
  اخفض درجة الحرارة المعينة.
  وضع التدفئة
  (وضع التدفئة الأوتوماتيكي):
  ارفع درجة الحرارة المعينة.
  يبدأ التشغيل بعد فترة بسيطة عندما يكون تكييف الهواء في حالة طبيعية.
- **تعرض وحدة التحكم عن بُعد ""، ويتوقف تدفق الهواء.**
  هذا لأن تكييف الهواء يتحول أوتوماتيكيًا إلى وضع إزالة الصقيع لمنع الانخفاض في قدرة التدفئة عند زيادة تراكم الصقيع على الوحدة الخارجية.
  بعد ١٠ دقائق بحد أقصى، يعود تكييف الهواء إلى وضع تشغيله الأصلي.

II. يتوقف التشغيل أحيانًا

- **تعرض وحدة التحكم عن بُعد "U4" و"U5"، ويتوقف التشغيل. لكنه سيعمل مرة أخرى خلال بضعة دقائق.**
  هذا لأن الاتصال بين الوحدات الداخلية والخارجية أو الوحدات الداخلية ووحدات التحكم عن بُعد مقطوع ويُوقف التشغيل بسبب ضوضاء ناتجة عن أجهزة أخرى غير تكييف الهواء.
  عندما تقل الضوضاء الكهربية، يُعاد تشغيل تكييف الهواء أوتوماتيكيًا.

III. سرعة المروحة مختلفة عن الإعداد

- **الضغط على زر التحكم في سرعة المروحة لا يُغيّر سرعة المروحة.**
  أثناء وضع التبريد، تُستخدم سرعة المروحة المنخفضة أو تدفق هواء لطيف لمنع تفريغ الماء الذائب.
  أثناء وضع إزالة الصقيع (وضع التدفئة)، يتوقف تدفق الهواء الخارج من تكييف الهواء لمنع دفع الهواء باتجاه الجسد مباشرة.
  وبعد فترة بسيطة، يمكن تغيير سرعة المروحة.
  (لا يمكن ضبط سرعة المروحة في وضع البرنامج الجاف).
  عندما تصل سرعة المروحة إلى درجة الحرارة المعينة أثناء وضع التدفئة، تتوقف الوحدة الخارجية وتتحول الوحدة الداخلية إلى تدفق الهواء اللطيف.
  ويستغرق الأمر بعض الوقت حتى تتغير سرعة المروحة.
  ارفع درجة الحرارة المعينة. وبعد فترة بسيطة، تتغير سرعة المروحة.

IV. اتجاه تدفق الهواء مختلف عن الإعداد، أو اتجاه تدفق الهواء مختلف عما هو معروض على شاشة وحدة التحكم عن بُعد

- **لا تتأرجح الشفرات الأفقية عندما تعرض وحدة التحكم عن بُعد وضع التأرجح.**

< وضع التدفئة >

هذا لأن اتجاه تدفق الهواء متحكم به بحيث يكون في الاتجاه الأفقي بعد بدء التشغيل أو عندما تكون درجة الحرارة الداخلية أعلى من الدرجة المعينة لمنع دفع الهواء باتجاه الجسد مباشرة.

وبعد فترة بسيطة، يبدأ وضع التأرجح.

(ارجع إلى (حركة الشفرة الأفقية) فى صفحة ٨.)

- **يختلف اتجاه تدفق الهواء المعروض على شاشة وحدة التحكم عن بُعد عن التشغيل الفعلي للشفرات الأفقية.**

< وضع التبريد ووضع البرنامج الجاف >

عند ضبط التشغيل في اتجاه تدفق الهواء لأسفل، يختلف اتجاه تدفق الهواء عما هو معروض على الشاشة لفترة معينة لمنع التكثيف على الشفرات الأفقية.

< وضع التدفئة >

هذا لأن اتجاه تدفق الهواء متحكم به بحيث يكون في الاتجاه الأفقي بعد بدء التشغيل أو عندما تكون درجة الحرارة الداخلية أعلى من الدرجة المعينة لمنع دفع الهواء باتجاه الجسد مباشرة.

بعد فترة بسيطة، يتغير اتجاه تدفق الهواء إلى الاتجاه المعين.

(ارجع إلى (حركة الشفرة الأفقية) فى صفحة ٨.)

V. الشفرات الأفقية لا تغلق

- **الشفرات الأفقية لا تغلق حتى بعد توقف التشغيل.**

هذا لأن الشفرات الأفقية تغلق بعد توقف تدفق الهواء من تكييف الهواء. وبعد فترة بسيطة، تغلق الشفرات الأفقية.

VI. يخرج ضباب أبيض من تكييف الهواء

- **عندما تكون الرطوبة عالية أثناء وضع التبريد (في الأماكن التي يوجد بها زيت أو أتربة)**

إذا كان الجزء الداخلي لوحدة داخلية شديد التلوث، تتوزع درجة الحرارة داخل الغرفة بصورة غير متساوية. ويلزم تنظيف الوحدة الداخلية من الداخل.

اطلب من الوكيل المحلي لديك تفاصيل كيفية تنظيف الوحدة الداخلية.

وتحتاج عملية التنظيف هذه إلى فني خدمة مؤهل.

تحقق من بيئة الاستخدام.

- **عند تغيير تكييف الهواء إلى وضع التدفئة بعد وضع إزالة الصقيع وفي وضع إزالة الصقيع.**

تتحول الرطوبة المتولدة من عملية إزالة الصقيع إلى بخار وتنتشر في المحيط.

عندما تعرض وحدة التحكم عن بُعد "[❄/⚠/❄]"، فإنه يجري استخدام وضع إزالة الصقيع.

VII. ضوضاء أجهزة تكييف الهواء

- **يصدر صوت رنين بعد بدء تشغيل الوحدة الداخلية.**

ويصدر هذا الصوت عندما تعمل مواتير تشغيل الشفرات الأفقية. ثم سيهدأ بعد دقيقة تقريبًا.

- **يُسمع صوت تدفق مستمر منخفض "شه" عندما يكون تكييف الهواء في وضع التبريد أو وضع إزالة الصقيع أو يُسمع صوت تقطير عندما يكون تكييف الهواء في وضع إزالة الصقيع.**

هذا صوت غاز التبريد المتدفق عبر الوحدتين الداخلية والخارجية.

- **صوت "شه" الذي يُسمع في البداية أو بعد توقف التشغيل مباشرة أو الصوت الذي يُسمع في البداية أو بعد توقف تشغيل وضع إزالة الصقيع مباشرة.**

إنه صوت ضوضاء مادة التبريد الناتج عن توقف التدفق أو تغيره.

أثناء وضع التدفئة، يتحول تكييف الهواء إلى وضع إزالة الصقيع أوتوماتيكيًا.

وتعرض وحدة التحكم عن بُعد "[❄/⚠/❄]".

بعد ١٠ دقائق بحد أقصى، يعود تكييف الهواء إلى وضع تشغيله الأصلي.

- **يُسمع صوت الصرير "بشي بشي" أثناء تشغيل تكييف الهواء أو بعد توقف التشغيل.**

فتمددات وانكماشات أجزاء الراتينج الناتجة عن تغير درجة الحرارة هي السبب في هذه الضوضاء.

VIII. خروج أتربة من الوحدات الداخلية

- **قد تخرج أتربة من الوحدة بعد بدء التشغيل بعد توقف لفترة طويلة.**

حيث تخرج الأتربة التي امتصتها الوحدة سابقًا.

IX. تخرج روائح كريهة من الوحدات الداخلية

- **أثناء التشغيل**

تمتص الوحدة رائحة الغرف والأثاث والسجائر وغير ذلك، ثم تُطلقها مرة أخرى. إذا كانت الروائح الكريهة تمثل مشكلة، يمكنك ضبط سرعة المروحة على الصفر عندما تصل درجة الحرارة الداخلية إلى الدرجة المعينة. ولمعرفة التفاصيل، اتصل بالوكيل المحلي لديك.

X. تكييف الهواء لا يُبرِّد بكفاءة

- **يعمل تكييف الهواء في وضع البرنامج الجاف.**

هذا لأن وضع البرنامج الجاف يعمل حتى تقل درجة الحرارة الداخلية إلى أقل درجة ممكنة.

اخفض درجة الحرارة الداخلية باستخدام وضع التبريد، ثم استخدم وضع البرنامج الجاف. (ارجع إلى (خصائص وضع البرنامج الجاف) فى صفحة ٧.)

- **اقرأ خصائص وضع التبريد وخصائص وضع التدفئة وخصائص وضع البرنامج الجاف في الصفحات ٦-٧.**

٩-٢. الطراز FXHQ

اقرأ دليل التشغيل المرفق بالوحدة الخارجية.

١٠. استكشاف المشكلات وإصلاحها

١٠-١. الطراز FHQ

الرجاء التحقق قبل طلب أي خدمة.

١. إذا لم يعمل تكييف الهواء على الإطلاق.

- تحقق مما إذا كان هناك فيوز محترق. افصل الطاقة الكهربية.
- تحقق مما إذا كان قاطع دائرة الطاقة الكهربية محترق.
  إذا كان لسان قاطع دائرة الطاقة الكهربية في وضع إيقاف التشغيل (OFF)، فقم بتوصيل الطاقة باستخدام قاطع دائرة الطاقة الكهربية.
  إذا كان لسان قاطع دائرة الطاقة الكهربية في وضع الإعتاق، فلا تقم بتوصيل الطاقة باستخدام قاطع دائرة الطاقة الكهربية.
  اتصل بالوكيل المحلي لديك.

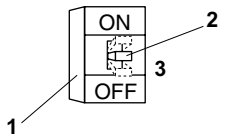

1	قاطع دائرة الطاقة الكهربية (قاطع التسرب الأرضي)
2	لسان
3	موضع الإعتاق

- تحقق مما إذا كانت الطاقة الكهربية مقطوعة.
  انتظر حتى تعود الطاقة الكهربية. إذا حدث انقطاع في الطاقة الكهربية أثناء التشغيل، يُعاد تشغيل تكييف الهواء مرة أخرى أوتوماتيكيًا بعد عودة الطاقة الكهربية مباشرة.

٢. إذا توقف تكييف الهواء بعد تشغيله.

- تحقق مما إذا كانت هناك عوائق تسدّ مداخل الهواء ومخارجه في الوحدات الخارجية والداخلية.
  أزل العائق وتأكد من تهويته جيدًا.
  تُغلق الشفرات الأفقية عند مخرج الهواء عند توقف الوحدة الداخلية.
- تحقق مما إذا كان هناك انسداد في فلتر الهواء.
  اطلب من فني خدمة مؤهل تنظيف فلاتر الهواء.
  ففي حالة انسداد فلتر الهواء بأتربة أو أوساخ، سيحدث انخفاض في كمية الهواء المتدفق من تكييف الهواء وسيضعف أداء تكييف الهواء كما سيزداد استهلاك الطاقة الكهربية.
  إضافة إلى ذلك، قد يتسبب هذا في حدوث تكثيف على مخرج الهواء.
  (راجع "٨. **الصيانة**" في صفحة ١٠.)

٣. يعمل تكييف الهواء لكنه لا يقوم بالتبريد أو التدفئة بما فيه الكفاية.

- تحقق مما إذا كانت هناك عوائق تسدّ مداخل الهواء ومخارجه في الوحدات الخارجية والداخلية.
  أزل العائق وتأكد من تهويته جيدًا.
  تُغلق الشفرات الأفقية عند مخرج الهواء عند توقف الوحدة.
  تقلل العوائق من سرعة المروحة، مما يتسبب في إضعاف الأداء وتعطل الأجهزة عند سحب الهواء المدفوع.
  كما أنها تتسبب في إهدار الطاقة الكهربية، وقد يؤدي ذلك إلى إيقاف الأجهزة.
- تحقق مما إذا كان هناك انسداد في فلتر الهواء.
  اطلب من فني خدمة مؤهل تنظيف فلاتر الهواء.
  ففي حالة انسداد فلتر الهواء بأتربة أو أوساخ، سيحدث انخفاض في كمية الهواء المتدفق من تكييف الهواء وسيضعف أداء تكييف الهواء كما سيزداد استهلاك الطاقة الكهربية.
  إضافة إلى ذلك، قد يتسبب هذا في حدوث تكثيف على مخرج الهواء.
  (راجع "٨. **الصيانة**" في صفحة ١٠.)
- تحقق مما إذا كانت درجة الحرارة المعينة غير مناسبة.
  اضبط درجة الحرارة المناسبة، وسرعة المروحة، واتجاه تدفق الهواء.
- تحقق مما إذا كان زر سرعة المروحة (FAN SPEED) معين على وضع السرعة المنخفضة (LOW SPEED).
  اضبط درجة الحرارة المناسبة، وسرعة المروحة، واتجاه تدفق الهواء.
- تحقق مما إذا كان اتجاه تدفق الهواء غير مناسب.
  اضبط درجة الحرارة المناسبة، وسرعة المروحة، واتجاه تدفق الهواء.
- تحقق مما إذا كانت الأبواب أو النوافذ مفتوحة.
  أغلق الأبواب أو النوافذ المفتوحة لمنع دخول أي هواء من الخارج.
- تحقق مما إذا كانت هناك أشعة شمس مباشرة تدخل الغرفة (عند التبريد).
  استخدم ستائر.
- عند وجود عدد كبير من الأشخاص في الغرفة (عند التبريد).
- تحقق مما إذا كان مصدر الحرارة في الغرفة زائد (عند التبريد).

٤. تم التشغيل أو تم إيقاف التشغيل بالرغم من الضغط على زر التشغيل/إيقاف التشغيل.

- هل أنت متأكد من عدم استخدام تشغيل مؤقت التشغيل/إيقاف التشغيل؟
  أوقف مؤقت التشغيل/إيقاف التشغيل.
  يُرجى الرجوع إلى دليل التشغيل المرفق بوحدة التحكم عن بُعد.
- هل أنت متأكد من عدم اتصال أي وحدة تحكم عن بُعد؟
  اتصل بغرفة التحكم المركزي التي أمرت بإيقاف التشغيل.
- هل أنت متأكد من أن شاشة التحكم المركزي غير مضاءة؟
  اتصل بغرفة التحكم المركزي التي أمرت بإيقاف التشغيل.

إذا لم تُحل المشكلة بعد التحقق من النقاط السابقة، فالرجاء عدم محاولة إصلاحها بنفسك.
وفي تلك الحالات، اطلب المساعدة دائمًا من الوكيل المحلي لديك.
في هذا الوقت، أخبر الوكيل بالأعراض واسم الطراز (مكتوب على لوحة اسم الطراز).

إذا حدث أحد الأعطال التالية، فاتخذ الإجراءات الموضحة بالأسفل واتصل بالوكيل المحلي لديك.

يجب إصلاح تكييف الهواء بواسطة فني خدمة مؤهل.

⚠ التحذير

عند تعطل تكييف الهواء (تخرج منه رائحة احتراق، وغير ذلك)، افصل الطاقة عن تكييف الهواء واتصل بالوكيل المحلي لديك.

وقد يؤدي التشغيل المستمر في مثل تلك الظروف إلى حدوث عطل أو صدمات كهربية أو حريق. اتصل بالوكيل المحلي لديك.

- إذا كان جهاز الأمان مثل الفيوز، أو قاطع دائرة الطاقة الكهربية أو قاطع تسرب أرضي يعمل بصورة متكررة؛
  الإجراء: لا تشغل مفتاح الطاقة الكهربية الرئيسي.
- إذا كان مفتاح التشغيل/إيقاف التشغيل لا يعمل بصورة سليمة؛
  الإجراء: افصل مفتاح التيار الكهربائي الرئيسي.
- إذا حدث تسرب للماء من الوحدة الداخلية.
  الإجراء: أوقف التشغيل.
- إذا عرضت الشاشة الرمز "👁"، ورقم الوحدة ".UNIT No"، وومض مصباح التشغيل وظهر "كود العطل". (في حالة ، BRC1C BRC1D)

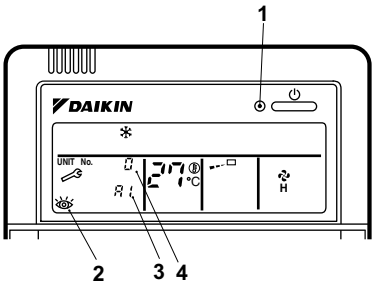

1	مصباح التشغيل
2	رمز الفحص
3	كود العطل
4	رقم الوحدة الداخلية التي حدث فيها العطل

الإجراء: أخطر الوكيل المحلي لديك وأعطه كود العطل الظاهر على الشاشة.

١٠-٢. الطراز FXHQ

اقرأ دليل التشغيل المرفق بالوحدة الخارجية.

ملاحظات

DAIKIN EUROPE N.V.
Zandvoordestraat 300, B-8400 Oostende, Belgium

DAIKIN INDUSTRIES, LTD.
Head office:
Umeda Center Bldg., 2-4-12, Nakazaki-Nishi,
Kita-ku, Osaka, 530-8323 Japan

Tokyo office:
JR Shinagawa East Bldg., 2-18-1, Konan,
Minato-ku, Tokyo, 108-0075 Japan

3P303408-2P EM12A007C (1503) HT